eW Graze MX Powercore

eW Graze MX Powercore, 4000 K, 60° x 30° Beam Angle, 914 mm (3 ft)

eW Graze MX Powercore, 4000 K, 60° x 30° Beam Angle, 914 mm (3 ft)

Многие объекты архитектуры нуждаются в линейных прожекторах, способных освещать несколько этажей с минимальными перепадами уровня освещенности. Владельцам недвижимости и конечным потребителям нужна легко управляемая техника, обеспечивающая динамичное освещение и привлекающая внимание к вывескам и фасадам. Graze MX Powercore способен освещать более 20 метров с минимальными перепадами уровня освещенности. Технология Powercore обеспечивает простоту установки и долгий срок службы.

Данные о продукции

Общая информация	
Код лампового семейства	LED-HB [LED High Brightness]
Цвет источника света	Нейтральный белый
Сменный источник света	No
Драйвер в комплекте	Yes
Распределение света светильника	60° x 30°
Класс защиты по МЭК	Класс безопасности I
Маркировка CE	CE mark
Метка UL	UL and cUL mark
Срок службы до эффективности светоотдачи в 50%	60000 h
Срок службы до эффективности светоотдачи в 70%	60000 h

Эксплуатационные и электрические характеристики	
Входное напряжение	100 to 277 V
Входная частота	50–60 Hz

Системы управления и регулировка яркости света	
Возможность изменения яркости света	Yes

Механические компоненты и корпус	
Материал корпуса	Формованный алюминий

eW Graze MX Powercore

Материал оптической крышки/линзы	Поликарбонат
Длина	914 mm

Соответствие требованиям и область применения

Код защиты от проникновения	IP66 [Защита от попадания пыли, защита от струй]
Код степени защиты от механических воздействий	IK10 [20 J vandal-resistant]
Стандарт вибрации	Not compliant to ANSI C136.31, 3G. Special orders are available to conform to the standard. Please contact your Color Kinetics Lighting Sales rep for custom configurations.
Метка FCC	FCC Class A
Рейтинг вибростойкости	Not compliant to ANSI C136.31, 3G. Special orders are available to conform to the standard. Please contact your Color Kinetics Lighting Sales rep for custom configurations.

Первоначальная производительность (соответствие МЭК)

Нач. корр. цветовая температура	4000 K
Начальная входная мощность	42 W

Производительность со временем (соответствие МЭК)

Стабильность светового потока (сообщаемая): 50% при 25 °C	60000
Стабильность светового потока (сообщаемая): 50% при 50 °C	60000
Стабильность светового потока (сообщаемая): 70% при 25 °C	60000
Стабильность светового потока (сообщаемая): 70% при 50 °C	60000

Условия эксплуатации

Диапазон температуры окружающей среды	-20 to +50 °C

Данные об изделии

Полный код продукта	871829161056400
Название продукта для заказа	BCS419 60x30/4000 L914
EAN/UPC — продукт	8718291610564
Код заказа	523-000080-43
Нумератор — количество на упаковку	1
Нумератор— упаковок на внешний короб	1
Материал (SAP)	910503703731
Вес нетто (шт.)	3,800 kg
Номер по каталогу	523-000080-43
Номер по каталогу, описание	eW Graze MX Powercore, 4000 K, 60° x 30° Beam Angle, 914 mm (3 ft)

IP66

Чертеж размеров

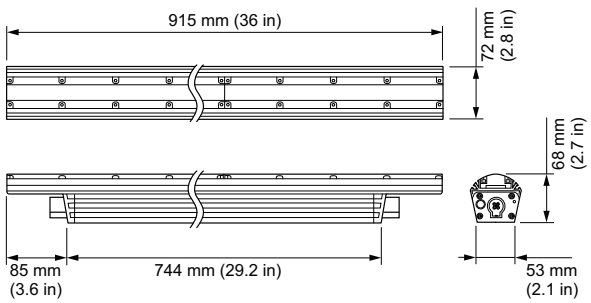

BCS419 60x30/4000 L914

eW Graze MX Powercore

© 2023 Signify Holding Все права защищены. Signify никоим образом не гарантирует точность и полноту представленной здесь информации и не несет ответственности за любые действия, совершенные в этой связи. Информация, представленная в данном документе, не является коммерческим предложением и не является частью какого-либо предложения или контракта, если иное не подтверждено Signify. Все товарные знаки являются собственностью компании Signify Holding или соответствующих владельцев.

www.lighting.philips.com
2023, Январь 9 - Данные для изменения