CityCharm Cone

BDS491 GRN70-/740 II DM GRB GR 60

CityCharm Cone, LED GreenLine 7000 lm, Distribution moyenne, Ergot pour diamètre 60 mm

CityCharm Cone est conçu pour une utilisation dans les zones urbaines où le confort d'éclairage, l'ambiance et le design sont des éléments clefs. Son apparence discrète fait de ce luminaire un mobilier intemporel, idéal pour les zones résidentielles, les parcs, les chemins et les pistes cyclables, où le confort visuel et l'efficacité maximale sont déterminants. CityCharm offre un choix de trois designs (Cordoba, Conique et fluid) et propose un grand nombre d'accessoires. Vous pouvez ainsi créer une solution d'éclairage avec une identité visuelle spécifique, de jour comme de nuit. Les luminaires CityCharm sont également disponibles en ensembles complets, avec un large choix de mâts et crosses dédiés.

Données du produit

Informations générales	
Code famille lampe	GRN70 [LED GreenLine 7000 lm]
Source lumineuse remplaçable	Oui
Nombre d'appareillages	1 unité
Appareillage	EB [Électronique]
Driver inclus	Oui
Remarques	* À une température ambiante extrême, le luminaire peut réduire automatiquement son flux afin de protéger ses composants
Type de source lumineuse	LED
Code famille de produits	BDS491 [CityCharm Cone]
Type de lampe	LED
Valeur ajoutée	Performance

Commande intégrée	-
Marquage CE	Oui
Garantie	5 ans
Inflammabilité	-
Marquage ENEC	Marquage ENEC
Essai au fil incandescent	Température 650 °C, durée 30 s
Conforme à RoHS	Oui

Données techniques de l'éclairage	
Rendement du flux lumineux vers le haut	0,03
Flux lumineux	5 266 lm
Angle d'inclinaison standard pour montage en top de mât	0°

CityCharm Cone

Fixation latérale pour un angle d'inclinaison standard	0°
Température de couleur corrélée (nom.)	4000 K
Efficacité lumineuse (nominale)	112 lm/W
Indice de rendu de couleur (IRC)	≥70
Température de couleur	740 blanc neutre
Type de cache optique/de lentille	Vasque/cache en polycarbonate
Diffusion du faisceau de lumière du luminaire	360°
Type d'optique d'extérieur	Distribution moyenne

Fonctionnement et électricité

Tension d'entrée	220 à 240 V
Fréquence linéaire	50 to 60 Hz
Courant d'appel	80 A
Durée courant d'appel	15 ms
Consommation électrique	47 W
Facteur de puissance (fraction)	0.9
Connexion	Fils/câbles volants
Câble	Câble 0,2 m sans prise
Nombre de produits par disjoncteur de 16 A type B	11

Température

Gamme de températures ambiantes	-40 à +50 °C

Commandes et gradation

Variation de l'intensité lumineuse	Non
Driver / unité d'alimentation électrique / transformateur	Bloc d'alimentation régulant
Interface de commande	-
Flux lumineux constant	Non

Mécanique et boîtier

Matériaux du corps	Aluminium
Matériaux du réflecteur	-
Matériaux optiques	Polycarbonate
Matériaux du cache optique/de la lentille	Polycarbonate
Matériaux de fixation	Aluminium
Couleur du corps	Gris
Dispositif de montage	Ergot pour diamètre 60 mm
Forme du cache optique/de la lentille	Hémisphérique
Finition du cache optique/de la lentille	Transparent

Hauteur totale	529 mm
Diamètre total	556 mm
Surface projetée effective	0,1155 m²

Approbation et application

Indice de protection	IP66 [Protection contre la pénétration de poussière, protection contre les jets d'eau]
Protection contre les chocs mécaniques	IK10 [20 J résistance au vandalisme]
Protection contre les surtensions (communes/différentielles)	Protection contre les surtensions en mode différentiel jusque 6 kV et en mode commun jusque 8 kV
Classe de protection CEI	Classe de sécurité II
Risque photobiologique	Photobiological risk group 1 @200mm to EN62778

Performances initiales

Tolérance de flux lumineux	+/-10%
Chromaticité initiale	(0.380, 0.370) SDCM <3
Tolérance de consommation électrique	+/-10%
Tolérance de l'indice de rendu des couleurs initial	+/-2

Durées de vie (conformes IES)

Mortalité du driver à 5 000h	0,05 %

Conditions d'application

Niveau de gradation maximal	Non applicable

Données du produit

Nom du produit de la commande	BDS491 GRN70-/740 II DM GRB GR 60
Nom de produit complet	BDS491 GRN70-/740 II DM GRB GR 60
Code EOC	871869692172200
Code de commande	92172200
Code 12NC	910505017188
Quantité par pack	1
Code EAN – Produit/Boîte	8718696921722
Conditionnement par carton	1
Codes EAN/UPC - Boîte	8718696921722

CityCharm Cone

Schéma dimensionnel

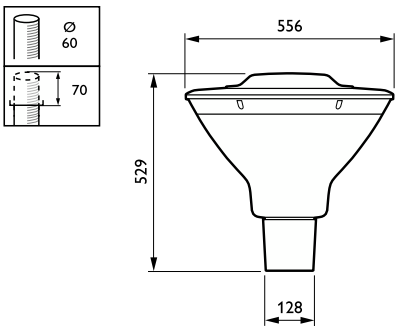

© 2023 Signify Holding Tous droits réservés. Signify ne fait aucune déclaration ni ne donne aucune garantie concernant la précision ou l'exhaustivité des informations ci-incluses et ne pourra être tenue responsable d'une quelconque action prise en conséquence. Les informations présentées dans ce document ne constituent pas une offre commerciale et ne font partie d'aucun devis ni d'aucun contrat, sauf convention contraire avec Signify. Philips et l'emblème Philips Shield sont des marques déposées de Koninklijke Philips N.V.