Malaga 10 et 11

SGS102 SON-T250W II MR-AS SKD 42/60

MALAGA, SON-T, 250 W, Classe de sécurité II, Réflecteur mobile avec vis à 6 pans creux, Universel pour diamètre 42 à 60 mm

Malaga 10 et 11. Luminaire pour l'éclairage public en milieu urbain, rural et industriel.

Données du produit

Informations générales	
Code famille lampe	SON-T [SON-T]
Culot	E40 [E40]
Appareillage	CONV [Conventionel]
Cellule photoélectrique	-
Code famille de produits	SGS102 [MALAGA]
Marquage CE	Oui
Marquage ENEC	Marquage ENEC

Données techniques de l'éclairage	
Angle d'inclinaison standard pour montage en top de mât	15°
Fixation latérale pour un angle d'inclinaison standard	15°
Type de cache optique/de lentille	Vasque/cache en polycarbonate
Type d'optique d'extérieur	Réflecteur mobile avec vis à 6 pans creux

Fonctionnement et électricité	
Tension d'entrée	230 à 240 V
Consommation électrique	250 W

Mécanique et boîtier	
Couleur du corps	Gris
Dispositif de montage	Universel pour diamètre 42 à 60 mm

Approbation et application	
Indice de protection	IP43/65 [Protection des fils, protection contre la pluie/pulvérisation ; protection contre la pénétration de poussière, résistance aux jets d'eau]
Protection contre les chocs mécaniques	IK08 [5 J protection contre le vandalisme]
Classe de protection CEI	Classe de sécurité II

Données du produit	
Nom du produit de la commande	SGS102 SON-T250W II MR-AS SKD 42/60
Nom de produit complet	SGS102 SON-T250W II MR-AS SKD 42/60
Code EOC	872790063467900
Code de commande	63467900
Code 12NC	910925814512
Quantité par pack	1
Code EAN – Produit/Boîte	8727900634679
Conditionnement par carton	1
Codes EAN/UPC - Boîte	8727900634679

Malaga 10 et 11

Schéma dimensionnel

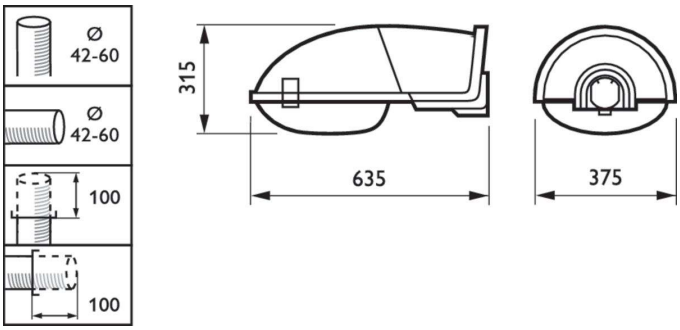

© 2023 Signify Holding Tous droits réservés. Signify ne fait aucune déclaration ni ne donne aucune garantie concernant la précision ou l'exhaustivité des informations ci-incluses et ne pourra être tenue responsable d'une quelconque action prise en conséquence. Les informations présentées dans ce document ne constituent pas une offre commerciale et ne font partie d'aucun devis ni d'aucun contrat, sauf convention contraire avec Signify. Philips et l'emblème Philips Shield sont des marques déposées de Koninklijke Philips N.V.