UniStreet

BGP204 LED80/740 II DW DDF2 48/60A

UniStreet Large, LED module 8000 lm, 740 bianco neutro, Classe di isolamento II, Tipo di distribuzione, Universale per diametro da 48 a 60 mm regolabile

UniStreet è un apparecchio LED altamente efficiente che, con un costo iniziale relativamente contenuto, offre un significativo risparmio rispetto all'illuminazione convenzionale delle strade, garantendo un ammortamento completo nel breve periodo. Disponibile in un'ampia scelta di pacchetti lumen, UniStreet rende possibile la sostituzione punto a punto delle sorgenti luminose e degli apparecchi convenzionali obsoleti. Questo apparecchio compatto e sottile è realizzato in materiali riciclati di qualità e, trattandosi di una soluzione LED, richiede poca manutenzione. Versione Core per progetti con volumi elevati a fronte di un budget iniziale relativamente ridotto. Offre una gamma limitata di ottiche. Versione Performer per clienti che preparano grossi progetti di rinnovo, orientata al TCO (basso costo totale di proprietà)

Dati del prodotto

Informazioni generali	
Codice famiglia lampada	LED80 [LED module 8000 lm]
Sorgente luminosa sostituibile	Sì
Numero di riduttori	1 unità
Driver incluso	Sì
Note	* A temperature ambiente estreme, l'apparecchio per illuminazione potrebbe diminuire automaticamente la luminosità per proteggere i componenti
Tipo di motore sorgente luminosa	LED
Codice famiglia prodotto	BGP204 [UniStreet Large]

Lighting Technology	LED
Marchio CE	Sì
Periodo di garanzia	5 anni
Marchio di infiammabilità	-
Marchio ENEC	Marchio ENEC
Conformità a RoHS EU	No

Dati tecnici di illuminazione	
Rapporto di emissione luminosa verso l'alto	0
Flusso luminoso	7.134 lm
Angolo standard di inclinazione testa palo	0°

UniStreet

Angolo di inclinazione standard ingresso laterale	0°
Temperatura del colore correlata	4000 K
Efficienza luminosa (specificata) (Nom)	100 lm/W
Indice di resa cromatica (CRI)	70
Colore sorgente luminosa	740 bianco neutro
Tipo copertura ottica	Vetro piano
Apparecchio d'illuminazione a luce diffusa	154°
Tipo di ottica aree esterne	Tipo di distribuzione

Funzionamento e parte elettrica

Tensione in ingresso	220-240 V
Frequenza di linea	50 to 60 Hz
Consumo energetico CLO iniziale	[DELETE] W
Consumo energetico CLO medio	[DELETE] W
Consumo energetico CLO finale	[DELETE] W
Corrente di spunto	46 A
Tempo di spunto	0,25 ms
Consumo energetico	70 W
Fattore di potenza (frazione)	0.95
Connessione	Morsettiera con connettori a vite
Cavo	-
Numero di prodotti sotto interruttore magnetotermico (16A tipo B)	11

Temperatura

Range temperatura ambiente	Da -40 a +50 °C

Controlli e dimmerazione

Dimmerabile	Sì
Driver/unità di potenza/trasformatore	Unità alimentazione con DynaDimmer
Controlli e interfacce	Interna (nessuna connessione esterna)
= Emissione luminosa costante	No

Meccanica e corpo

Materiale del corpo	Alluminio pressofuso
Materiale del riflettore	Policarbonato
Materiale ottico	Policarbonato
Materiale copertura ottica/lenti	Vetro temperato trasparente
Materiale fissaggio	Alluminio
Colore alloggiamento	Grigio
Dispositivo di montaggio	Universale per diametro da 48 a 60 mm regolabile

Forma copertura ottica/lenti	Piatta
Finitura copertura ottica/lenti	Trasparente
Lunghezza complessiva	755 mm
Larghezza complessiva	355 mm
Altezza complessiva	98 mm
Diametro complessivo	0 mm
Superficie di proiezione effettiva	0,04 m²
Dimensioni (Altezza x Larghezza x Profondità)	98 x 355 x 755 mm

Approvazione e applicazione

e una gestione termica	IP66 [Protetto contro la penetrazione di polvere, protetto contro i getti d'acqua]
Codice di protezione dagli impatti meccanici	IK08 [5 J protezione dagli atti vandalici]
Protezione da sovratensioni (comune/differenziale)	Livello di protezione contro le sovratensioni standard Philips
Classe di protezione IEC:	Classe di isolamento II

Performance iniziale (conforme a IEC)

Tolleranza al flusso luminoso	+/-7%
Cromaticità iniziale	(0.380, 0.380) SDCM <5
Tolleranza consumo energetico	+/-10%
Tolleranza Indice di resa dei colori iniz.	+/-2

Performance nel tempo (conforme a IEC)

Frequenza di guasto driver a 5000 h	0,5 %

Condizioni di applicazione

Livello massimo di attenuazione	Programmabile

Dati del prodotto

Nome prodotto ordine	BGP204 LED80/740 II DW DDF2 48/60A
Nome completo prodotto	BGP204 LED80/740 II DW DDF2 48/60A
Full EOC	871869631925300
Codice d'ordine	31925300
Codice materiale (12NC)	910925865966
Numeratore SAP - Quantità per confezione	1
EAN/UPC - Prodotto/scatola	8718696319253
Numeratore - Confezioni per scatola esterna	1
EAN/UPC - Case	8718696319253

Disegno tecnico

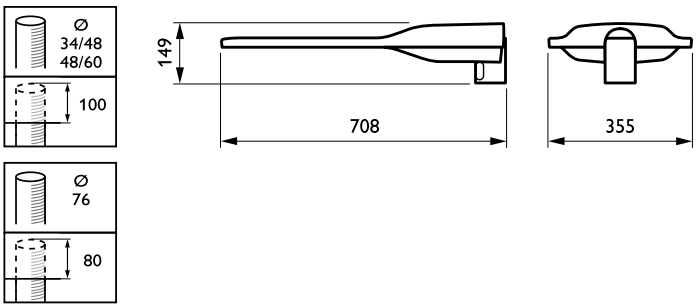

© 2023 Signify Holding Tutti i diritti riservati. Signify non fornisce alcuna rappresentazione o garanzia relativamente all'accuratezza o alla completezza delle informazioni incluse e non può essere ritenuta responsabile di eventuali azioni basate su di esse. Le informazioni riportate nel presente documento non hanno alcuno scopo commerciale e non fanno parte di alcun preventivo o contratto, salvo diversamente concordato con Signify. Philips e il simbolo dello scudo Philips sono marchi registrati di Koninklijke Philips N.V.