LuxSpace G4

DN592B LED25/840 PSD C D150 WH MB GC

LuxSpace G4, 23 W, 2600 lm, 4000 K, 數位可定址照明介面 (DALI), 多面體反射燈光束角度 30°, 紋理, 可防止手指侵入

LuxSpace Gen4 為最新的 LED 下照燈系列，結合視覺舒適性與頂尖效能，以及奢華時尚外觀

产品数据

一般資訊	
光源可更換	無
裝置部件數量	單位
內附驅動器	是
照明 source 引擎類型	LED
CE 標誌	CE 標誌
保固期	3 年
易燃性標誌	用於安裝於通常易燃的表面
灼熱絲測試	溫度 650°C、持續時間 30 秒
符合歐盟 RoHS 標準	是

照明技術	
光通量	2,600 lm
相關色彩溫度 (規範)	4000 K
光效 (額定) (標準)	113 lm/W
演色性指數 (CRI)	>90
光源色彩	840 中性白光
光學類型	多面體反射燈光束角度 30°
光學罩類型	反射燈

運轉與電力	
輸入電壓	220 至 240 V
線路頻率	50 or 60 Hz
湧入電流	20.4 A
浪湧時間	0.195 ms
耗電量	23 W
功率因數 (比值)	0.9
連線照明	3 極插入式連接器 Wieland/Adels 相容及 2x 2 極照明調節控制訊號
16 A 類型 B 的 MCB 上的產品數量	24

溫度	
環境溫度範圍	-20 至 +40 °C

控制與調光	
可調光	是
驅動器/電力單元/變壓器	外部電源裝置 (開/關)
控制介面	數位可定址照明介面 (DALI)
恆光輸出	無

LuxSpace G4

機械與外罩	
外殼材質	鋁壓鑄
反光器材質	鋁與聚碳酸酯
光學材料	聚碳酸酯
光學罩材質	聚碳酸酯
固定材料	鋼鐵
外罩色彩	白色與黑色
光學罩表面處理	紋理
整體長度	0 mm
整體寬度	0 mm
整體高度	100 mm
整體直徑	162 mm
尺寸 (高 x 寬 x 深)	100 x 0 x 0 mm

認證與應用	
防水防塵規範 (IP)	IP20 [可防止手指侵入]
機械衝擊保護規範	IK03 [0.3 J]
保護等級 IEC	安全等級 I

初始效能 (符合 IEC 標準)	
光通量容限	+/-10%
功耗容差	+/-10%

長期效能 (符合 IEC 標準)	
5000 h 下的驅動器故障率	1 %
中值使用壽命 L70B50	50,000 h
中值使用壽命 L80B50	50,000 h
中值使用壽命 L90B50	21,000 h

應用條件	
最高調光等級	1%

產品資料	
下訂產品名稱	DN592B LED25/840 PSD C D150 WH MB GC
完整產品名稱	DN592B LED25/840 PSD C D150 WH MB GC
完整產品代碼	911401545441
訂單代碼	911401545441
材質 Nr. (12NC)	911401545441
分子 - 每個包裝的數量	1
分子 - 每一外盒包裝	1

二维绘图

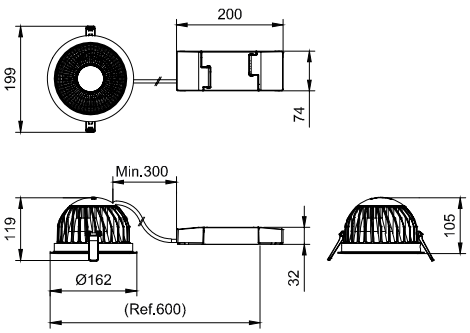

© 2023 Signify Holding 保留一切權利。 Signify 不對本協議所含括資訊之準確性及完整性提供任何聲明或保證，對以此訊息為依據採取的任何行動亦概不負責。 除非 Signify 同意，本文件提及之資訊並非任何商業合約，亦不構成任何報價或合約任一部分。
Philips 與 Philips Shield Emblem 均屬 Koninklijke Philips N.V 註冊商標。

www.lighting.philips.com
2023, 四月 14 - 要更改的数据主题