CoreLine Downlight

DN140B LED10S/840 PSU WR PI6

CoreLine Downlight, 9.5 W, D150 mm, 1100 lm, 4000 K, Λευκός ανακλαστήρας, Γαλακτερό, IP20

Το CoreLine Downlight τηρεί την υπόσχεση της CoreLine για πρωτοποριακά, εύχρηστα και υψηλής ποιότητας χωνευτά φωτιστικά. Η σειρά CoreLine Downlight είναι κατάλληλη για άμεση αντικατάσταση των συμβατικών φωτιστικών, με ελκυστικό συνολικό κόστος ιδιοκτησίας που βοηθά τους πελάτες να κάνουν τη μετάβαση σε LED. Αυτά τα χωνευτά φωτιστικά δημιουργούν ομοιόμορφη κατανομή φωτός για χρήση σε γενικές εφαρμογές φωτισμού. Παρέχουν επίσης άμεση εξοικονόμηση ενέργειας και έχουν πολύ μεγαλύτερη διάρκεια ζωής, δημιουργώντας μια λύση που είναι πραγματικά οικονομική και φιλική προς το περιβάλλον. Τα χωνευτά φωτιστικά CoreLine DN140B εγκαθίστανται εύκολα χάρη στο τυπικό μέγεθος αποκοπής και τα κουμπωτά βύσματα. Σε αυτήν τη σειρά διατίθεται η επιλογή InterAct Ready με ενσωματωμένη ασύρματη επικοινωνία, η οποία μπορεί να χρησιμοποιηθεί με πύλες, αισθητήρες και λογισμικό InterAct.

δεδομένα Προϊόντων

Γενικές πληροφορίες	
Αντικαταστάσιμη πηγή φωτός	Όχι
Αριθμός οργάνων	1 μονάδα
Συμπεριλαμβάνεται διάταξη οδήγησης	Ναι
Παρατηρήσεις	*-Σύμφωνα με το έγγραφο καθοδήγησης της Lighting Europe «Evaluating performance of LED based luminaires - January 2018» (Αξιολόγηση απόδοσης φωτιστικών με τεχνολογία LED - Ιανουάριος 2018): στατιστικά δεν υπάρχει σχετική διαφορά στη διατήρηση της φωτεινής ροής μεταξύ του B50 και για παράδειγμα του B10. Επομένως, η μέση τιμή ωφέλιμης ζωής (B50) αντιπροσωπεύει επίσης την τιμή για το B10.
Lighting Technology	LED
Βαθμίδα	Υψηλής απόδοσης
Σήμανση CE	Ναι
Περίοδος εγγύησης	5 έτη
Σήμανση ευφλεκτότητας	Για τοποθέτηση σε εύφλεκτες επιφάνειες
Σήμανση ENEC	-
Δοκιμή αντοχής καλωδίων σε καύση	Θερμοκρασία 850 °C, διάρκεια 30 s
Συμβατότητα με την οδηγία RoHS της ΕΕ	Ναι

CoreLine Downlight

Τεχνικά χαρακτηριστικά φωτισμού	
Φωτεινή ροή	1.100 lm
Έντονο κόκκινο (R9)	<50
Συσχετισμένη θερμοκρασία χρώματος - CCT (ονομαστική)	4000 K
Απόδοση φωτεινότητας (ονομαστική) (ονομ.)	115 lm/W
Δείκτης χρωματικής απόδοσης (CRI)	≥80
Τιμή τρεμοπαίγματος (PstLM)	1
Στροβοσκοπικό εφέ	0,4
Γωνία δέσμης φωτεινής πηγής	120 μοίρα(ες)
Χρώμα πηγής φωτός	840 Ουδέτερο λευκό
Τύπος οπτικού συστήματος	-
Διάχυση φωτεινής δέσμης φωτιστικού	60°
Βαθμός Συνδυασμένης Θάμβωσης	25

Χαρακτηριστικά ηλεκτρικής λειτουργίας	
Τάση εισόδου	220-240 V
Line Frequency	50 to 60 Hz
Αρχική κατανάλωση ισχύος CLO	- W
Average CLO power consumption	- W
Τελική κατανάλωση ισχύος CLO	- W
Ρεύμα εκκίνησης	2,2 A
Χρόνος εκκίνησης	0,045 ms
Κατανάλωση ενέργειας	9,5 W
Συντελεστής ισχύος (Κλάσμα)	0.95
Σύνδεση	Κουμπωτό βύσμα 6 πόλων
Καλώδιο	-
Πλήθος ανά MCB (16 A Τύπος B) (μέγ.)	24

Θερμοκρασία	
Εύρος θερμοκρασίας περιβάλλοντος	-20 έως +40 °C

Συστήματα ελέγχου και ρύθμιση της έντασης	
Με ρύθμιση έντασης	Όχι
Διάταξη οδήγησης/τροφοδοτικό/μετασχηματιστής	Μονάδα τροφοδοσίας (On/Off)
Σταθερή απόδοση φωτισμού	Όχι

Μηχανικά εξαρτήματα και Περίβλημα	
Υλικό περιβλήματος	Πολυανθρακικό
Υλικό ανακλαστήρα	Πολυανθρακικό
Υλικό οπτικού συστήματος	Πολυανθρακικό
Τύπος εξαρτ. καλύμματος/φακού οπτικού συστήματος	Πολυανθρακικό
Fixation material	Χάλυβας
Χρώμα περιβλήματος	Λευκό
Τύπος καλύμματος/φακού οπτικού συστήματος	Γαλακτερό
Φινίρισμα ανακλαστήρα	Λευκός ανακλαστήρας
Συνολικό ύψος	82 mm
Συνολική διάμετρος	162 mm

Έγκριση και Εφαρμογή	
Βαθμός προστασίας από τις εισροές	IP20 [Με προστασία για δάχτυλα]
Κωδικός προστασίας από μηχ. κρούσεις	IK02 [0,2 J Τυπικό]
Sustainability rating	-
Κατηγορία προστασίας IEC	Κατηγορία ασφαλείας I
Φωτοβιολογική ασφάλεια	Photobiological risk group 1 @200mm to EN62778

Αρχική απόδοση (συμβατή με IEC)	
Ανοχή φωτεινής ροής	+/-10%
Αρχική χρωματικότητα	(0.381,0.379) SDCM≦5
Ανοχή κατανάλωσης ισχύος	+/-10%

Απόδοση με την πάροδο του χρόνου (συμβατή με IEC)	
Ρυθμός αστοχίας μετασχηματιστή στις 5.000 ώρες	1 %
Ποσοστό αστοχίας εξοπλισμού ελέγχου για μέση ωφέλιμη διάρκεια ζωής 50.000 ωρών	5 %
Διατήρηση φωτεινής ροής για μέση ωφέλιμη διάρκεια ζωής* 50.000 ωρών	L70

Προϋποθέσεις εφαρμογής	
Απόδοση σε θερμοκρασία περιβάλλοντος Tq	25 °C
Μέγιστο επίπεδο ρύθμισης έντασης	Δεν εφαρμόζεται
Κατάλληλο για τυχαίους κύκλους on/off	Ναι

Στοιχεία προϊόντος	
Όνομα παραγγελίας προϊόντος	DN140B LED10S/840 PSU WR PI6
Πλήρες όνομα προϊόντος	DN140B LED10S/840 PSU WR PI6
Full EOC	871016332581100
Υπολογισμένη περιγραφή τοπικού κωδικού B2B	DN140BL10U84WR6
Κωδικός παραγγελίας	32581100
Αρ. υλικού (12NC)	911401631105
Τοπικός κωδικός	DN140BL10U84WR6
Αριθμητής - Ποσότητα ανά συσκευασία	1
EAN/UPC - Προϊόν/Θήκη	8710163325811
Αριθμητής SAP - Πακέτα ανά εξωτερικό κουτί	6
EAN/UPC - Κιβώτιο	8710163334738

CoreLine Downlight

Σχεδιάγραμμα διαστάσεων

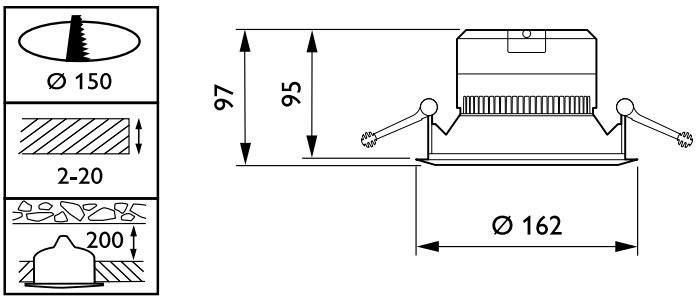

© 2023 Signify Holding Με την επιφύλαξη παντός δικαιώματος. Η Signify δεν παρέχει καμία διαβεβαίωση ή εγγύηση όσον αφορά την ακρίβεια ή την πληρότητα των πληροφοριών που περιλαμβάνονται στο παρόν και δεν θα ευθύνεται για οποιαδήποτε ενέργεια βασίζεται σε αυτές. Οι πληροφορίες που περιέχονται σε αυτό το έγγραφο δεν προορίζονται για εμπορική προσφορά και δεν αποτελούν μέρος προσφοράς ή σύμβασης, εκτός εάν έχει συμφωνηθεί διαφορετικά από την Signify. Η επωνυμία Philips και το έμβλημα της Philips με την ασπίδα είναι σήματα κατατεθέντα της Koninklijke Philips N.V.