Ledinaire Aplique

WL060V LED17S/840 PSU MDU II WH

Ledinaire Aplique, 19.5 W, D345 mm, 1700 lm, 4000 K, IP44

La gama Ledinaire contiene una selección de luminarias LED, cada una de las cuales cuenta con los elevados niveles de calidad de Philips a un precio competitivo. Fiable, económico y asequible: justo lo que necesitas.

Datos del producto

Información general	
Fuente de luz sustituible	No
Número de unidades de equipo	1 unidad
Driver incluido	Sí
Comentarios	*-Según el informe guía de Lighting Europe "Evaluating performance of LED based luminaires" de enero de 2018, estadísticamente no existe una diferencia relevante en el mantenimiento lumínico entre B50 y, por ejemplo, B10. Por lo tanto, el valor de vida útil medio (B50) también es representativo para el valor B10.
Lighting Technology	LED
Escalera de valor	Esencial
Control integrado	Unidad de detección de movimiento
Marca CE	Sí
Período de garantía	3 años
Marca de inflamabilidad	-
Certificado ENEC	-
Test del hilo incandescente	Temperatura 650 °C, duración 30 s
Conforme con EU RoHS	Sí

Datos técnicos de la luz	
Flujo luminoso	1.700 lm
Temperatura de color correlacionada (Nom)	4000 K
Eficacia lumínica (nominal) (nom.)	90 lm/W
Índice de reproducción cromática (IRC)	>80
Ángulo de haz de la fuente de luz	120 °
Color de la fuente de luz	840 blanco neutro
Tipo de óptica	Ángulo del haz de 120°
Apertura del haz de luz de la luminaria	120°

Operativos y eléctricos	
Tensión de entrada	220-240 V
Line Frequency	50 to 60 Hz
Corriente de arranque	3,28 A
Tiempo de irrupción	0,044 ms
Consumo de energía	19,5 W
Factor de potencia (fracción)	0.85
Conexión	Conector push-in de 3 polos
Cable	-

Ledinaire Aplique

Número de productos en MCB de 16 A tipo B	50

Temperatura	
Rango de temperatura ambiente	-20 °C a +40 °C

Controles y regulación	
Regulable	No
Driver/unidad de alimentación/ transformador	Unidad de la fuente de alimentación (encendido/apagado)
Flujo luminoso constante	No

Mecánicos y de carcasa	
Material de la carcasa	Polipropileno
Material del reflector	Policarbonato
Material óptico	Polimetileno metacrilato
Material del cierre óptico/lente	Polimetileno metacrilato
Fixation material	-
Color de la carcasa	Blanco
Acabado de cierre óptico/lente	Ópalo
Longitud global	345 mm
Anchura global	345 mm
Altura global	97 mm
Diámetro global	345 mm
Dimensiones (altura x anchura x profundidad)	97 x 345 x 345 mm

Aprobación y aplicación	
Código de protección de entrada	IP44 [Protección de los cables, protección frente a salpicaduras]
Índice de protección frente a choque mecánico	IK03 [0.3 J]
Sustainability rating	-

Clase de protección IEC	Seguridad clase II

Rendimiento inicial (conforme con IEC)	
Tolerancia de flujo luminoso	+/-10%
Cromaticidad inicial	(0.38, 0.38) SDCM ≤5
Tolerancia de consumo de energía	+/-10%

Rendimiento en el tiempo (conforme con IEC)	
índice de fallos del driver 5.000 h	0,005 %
Índice de fallos del equipo de control con una vida útil mediana de 50.000 h	2,24 %
Mantenimiento lumínico con una vida útil media* 50.000 h	L70

Condiciones de aplicación	
Temperatura ambiente de rendimiento Tq	25 °C
Nivel máximo de atenuación	No aplicable
Adecuado para conmutación aleatoria	No aplicable

Datos de producto	
Nombre de producto del pedido	WL060V LED17S/840 PSU MDU II WH
Nombre completo del producto	WL060V LED17S/840 PSU MDU II WH
Full EOC	871016333914699
Código de pedido	33914699
Código 12NC	911401802580
Cantidad por paquete	1
EAN/UPC - Producto/Caja	8710163339146
Numerador SAP - Paquetes por caja exterior	5
Embalaje con código EAN/UPC	8710163339207

Plano de dimensiones

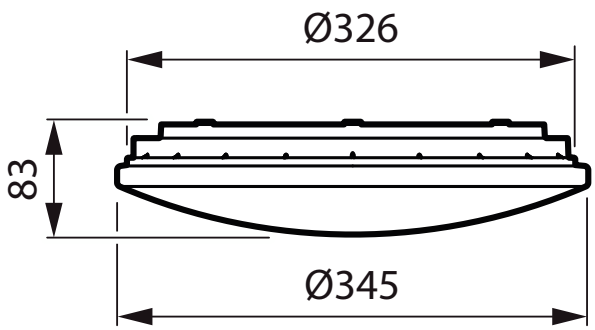

© 2023 Signify Holding Todos los derechos reservados. Signify no otorga representación o garantía con respecto a la exactitud o integridad de la información incluida aquí y no será responsable de ninguna acción que dependa de la misma. La información presentada en este documento no está destinada a su uso con fines comerciales ni forma parte de ningún presupuesto ni contrato, a menos que Signify acuerde otros términos. Philips y el emblema de escudo de Philips son marcas comerciales registradas de Koninklijke Philips N.V.

www.lighting.philips.com
2023, Abril 30 - Datos sujetos a cambios