Villa LED

BSP765 LED60-4S/740 PSD DW50 GF BK D9

VILLA LED, LED module 6000 lm, 740 bianco neutro, Unità di alimentazione con interfaccia DALI, Classe di isolamento I, Tipo di distribuzione, Vetro smerigliato, Nero

Villa LED conserva la forma e le dimensioni specifiche degli apparecchi per illuminazione tradizionali a quattro facce utilizzati in origine a Madrid nel XIX secolo. Rende possibile un perfetto equilibrio tra prestazioni moderne e conservazione della tradizione. Al momento ampiamente utilizzato in tutta la penisola iberica, Villa LED è adatto all'illuminazione degli ambienti storici e di città e paesi dall'atmosfera tradizionale. Villa LED consente inoltre alle amministrazioni municipali di beneficiare delle tecnologie più recenti sviluppate da Philips Lighting, incluso il sistema di illuminazione connessa CityTouch. Villa LED è inoltre dotato di una soluzione di illuminazione dedicata che preserva il buio del cielo notturno.

Dati del prodotto

Informazioni generali	
Codice famiglia lampada	LED60 [LED module 6000 lm]
Sorgente luminosa sostituibile	Sì
Numero di riduttori	1 unità
Driver incluso	Sì
Note	* Secondo le linee guida del documento di Lighting Europe "Evaluating performance of LED based luminaires - January 2018": dal punto di vista statistico, non esiste alcune differenza rilevante di mantenimento lumen tra B50 e B10. Pertanto il valore mediano della durata utile (B50) rappresenta anche il valore B10. * A temperature ambiente estreme, l'apparecchio per illuminazione potrebbe diminuire automaticamente la luminosità per proteggere i componenti
Tipo di motore sorgente luminosa	LED
Codice famiglia prodotto	BSP765 [VILLA LED]
Lighting Technology	LED
Marchio CE	Sì
Periodo di garanzia	5 anni
Marchio di infiammabilità	-
Marchio ENEC	Marchio ENEC
Conformità a RoHS EU	Sì

Villa LED

Dati tecnici di illuminazione	
Rapporto di emissione luminosa verso l'alto	0,03
Flusso luminoso	3.120 lm
Angolo standard di inclinazione testa palo	0°
Angolo di inclinazione standard ingresso laterale	0°
Temperatura del colore correlata	4000 K
Efficienza luminosa (specificata) (Nom)	87 lm/W
Indice di resa cromatica (CRI)	≥70
Colore sorgente luminosa	740 bianco neutro
Tipo copertura ottica	Vetro smerigliato
Apparecchio d'illuminazione a luce diffusa	23° - 8° x 152°
Tipo di ottica aree esterne	Tipo di distribuzione

Funzionamento e parte elettrica	
Tensione in ingresso	Da 220 a 240 V
Frequenza di linea	50 to 60 Hz
Corrente di spunto	80 A
Tempo di spunto	0,15 ms
Consumo energetico	36 W
Fattore di potenza (frazione)	0.95
Connessione	Connettore a vite
Cavo	-
Numero di prodotti sotto interruttore magnetotermico (16A tipo B)	9

Temperatura	
Range temperatura ambiente	Da -40 a +50 °C

Controlli e dimmerazione	
Dimmerabile	Sì
Driver/unità di potenza/trasformatore	Unità di alimentazione con interfaccia DALI
Controlli e interfacce	DALI
= Emissione luminosa costante	No

Meccanica e corpo	
Materiale del corpo	Alluminio
Materiale del riflettore	Vetro
Materiale ottico	Lente in policarbonato metacrilato
Materiale copertura ottica/lenti	Vetro
Materiale fissaggio	Alluminio
Colore alloggiamento	Nero
Dispositivo di montaggio	Set sospensione standard
Forma copertura ottica/lenti	Piatta
Finitura copertura ottica/lenti	Smerigliata
Lunghezza complessiva	440 mm
Larghezza complessiva	440 mm
Altezza complessiva	771 mm
Superficie di proiezione effettiva	0,26 m²
Dimensioni (Altezza x Larghezza x Profondità)	771 x 440 x 440 mm

Approvazione e applicazione	
e una gestione termica	IP44 [Protetto contro l'accesso con un filo, protetto contro gli schizzi d'acqua]
Codice di protezione dagli impatti meccanici	IK09 [10 J]
Protezione da sovratensioni (comune/differenziale)	Livello di protezione contro le sovratensioni dell'apparecchio fino alla modalità differenziale a 10 kV e alla modalità comune a 10 kV
Classe di protezione IEC:	Classe di isolamento I

Performance iniziale (conforme a IEC)	
Tolleranza al flusso luminoso	+/-7%
Cromaticità iniziale	(0.381, 0.379) SDCM <5
Tolleranza consumo energetico	+/-10%
Tolleranza Indice di resa dei colori iniz.	+/-2

Performance nel tempo (conforme a IEC)	
Frequenza di guasto dell'alimentatore di controllo alla vita utile media di 50.000 h	10 %
Mantenimento lumen alla vita utile media* 50.000 ore	L94

Condizioni di applicazione	
Temperatura ambiente performance Tq	25 °C
Livello massimo di attenuazione	10%

Dati del prodotto	
Nome prodotto ordine	BSP765 LED60-4S/740 PSD DW50 GF BK D9
Nome completo prodotto	BSP765 LED60-4S/740 PSD DW50 GF BK D9
Full EOC	871869908981800
Codice d'ordine	08981800
Codice materiale (12NC)	912300023471
Codice locale	08981800
Numeratore SAP - Quantità per confezione	1
EAN/UPC - Prodotto/scatola	8718699089818
Numeratore - Confezioni per scatola esterna	1
EAN/UPC - Case	8718699089818

Villa LED

Disegno tecnico

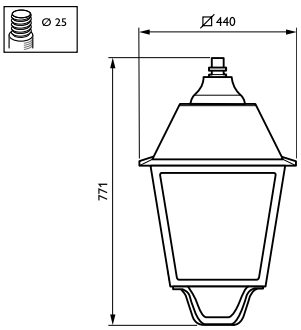

© 2023 Signify Holding Tutti i diritti riservati. Signify non fornisce alcuna rappresentazione o garanzia relativamente all'accuratezza o alla completezza delle informazioni incluse e non può essere ritenuta responsabile di eventuali azioni basate su di esse. Le informazioni riportate nel presente documento non hanno alcuno scopo commerciale e non fanno parte di alcun preventivo o contratto, salvo diversamente concordato con Signify. Philips e il simbolo dello scudo Philips sono marchi registrati di Koninklijke Philips N.V.