OptiVision LED gen2

BVP515 1290/740 380-400 BV AWB D9 T20 LO

OptiVision LED gen2, LED High Brightness, 740 Neutralweiß, 380/400 V, Asymmetrisch breitstrahlend

Das Philips OptiVision gen2 LED-Scheinwerfersystem bietet eine umfassende Beleuchtungslösung für einfache ebenso wie für komplexe Flächenbeleuchtungsanwendungen und Flutlichtanlagen. Der hocheffiziente Scheinwerfer ist für eine einfache Installation mit einem auf dem Montagebügel vormontiertem Betriebsgerät (HGB) oder einem beigelegtem Betriebsgerät (BV) für eine Installation im Mast oder Betriebsgeräteraum erhältlich. Die Scheinwerfer erfüllen höchste Leistungsstandards, bieten eine hervorragende Lichtqualität und garantieren Sicherheit und Sehkomfort. Für Flächenbeleuchtungsanwendungen bietet das OptiVision LED System in Verbindung mit fortschrittlichen Systemsteuerungen von Philips neue Möglichkeiten zur Reduzierung des Energieverbrauchs und zur Steigerung der Flexibilität. Sofortiges Wiedereinschalten, programmierbare Beleuchtungsniveaus basierend auf tatsächlichem Bedarf und Anpassung an kundenindividuelle Bedürfnisse sind nur einige Beispiel dazu. Darüber hinaus sind die OptiVision LED-Leuchten über das DALI-Protokoll mit anderen externen Steuer- und Regelungssystemen kompatibel.

Produkt Daten

Allgemeine Informationen	
Lampenfamiliencode	LED-HB [LED High Brightness]
Lichtquelle austauschbar	Ja
Anzahl Vorschaltgeräte	Einheit
Betriebsgerät inklusive	Ja
Hinweise	* -Gemäß Lighting Europe-Leitfaden „Bewertung der Leistung von LED-Leuchten – Januar 2018": Statistisch gesehen gibt es keinen relevanten Unterschied in der Lumenerhaltung zwischen B50 und beispielsweise B10. Daher repräsentiert der Wert für die Nutzungsdauer (B50) auch den Wert für B10. * Bei extremen Umgebungstemperaturen kann die Leuchte automatisch abgedimmt werden, um Komponenten zu schützen
Typ des Lichtquellenmoduls	LED
Produktfamiliencode	BVP515 [OptiVision LED gen2]

OptiVision LED gen2

Beleuchtungstechnologie	LED
Value Ladder	Best
CE-Zeichen	Ja
Garantiedauer	5 Jahre
Entflammbarkeitszeichen	-
ENEC-Zeichen	ENEC-Zeichen
EU RoHS-konform	Ja

Lichttechnische Daten

Nach oben gerichtete Lichtstromrate	0
Lichtstrom	102.000 lm
Standardaufneigung Aufsatzmontage	-
Standardaufneigung Ansatzmontage	-
Ähnlichste Farbtemperatur (Nom)	4000 K
Nennlichtausbeute (nom.)	104 lm/W
Farbwiedergabeindex (CRI)	≥70
Farbe der Lichtquelle	740 Neutralweiß
Typ optische Abdeckung	Polycarbonatwanne/-abdeckung
Abstrahlungswinkel Leuchte	18° - 7° x 119°
Optik im Außenbereich	Asymmetrisch breitstrahlend

Betrieb und Elektrik

Eingangsspannung	380/400 V
Netzfrequenz	50 Hz
Einschaltstrom	30 A
Einschaltzeit	0,016 ms
Energieverbrauch	981 W
Leistungsfaktor (Bruchteil)	0.95
Elektrischer Anschluss	Schnellsteckverbinder und Zugentlastung
Kabel	-
Anzahl Leuchten pro Sicherung mit 16 A Typ B	-

Temperatur

Umgebungstemperaturbereich	-40 bis +50 °C

Lichtregelung und Dimmen

Dimmbar	Ja
Betriebsgerät	Netzteil mit DALI-Schnittstelle (extern)
Steuerungsschnittstelle	DALI-regelbar
Konstanter Lichtstrom	Nein

Mechanik und Gehäuse

Gehäusematerial	Aluminium
Reflektor-Material	Polykarbonat
Optisches Material	Polykarbonat
Material optische Abdeckung	Polykarbonat
Befestigungsmaterial	Aluminium
Gehäusefarbe	Aluminium
Montagevorrichtung	Montagehalterung, einstellbar
Form optische Abdeckung	Flach
Veredelung optische Abdeckung	Klar
Gesamte Länge	750 mm
Gesamte Breite	616 mm
Gesamte Höhe	600 mm
Effektive Projektionsfläche	0,34 m²
Abmessungen (Höhe x Breite x Tiefe)	600 x 616 x 750 mm

Genehmigung und Anwendung

Schutzart (IP)	IP66 [Schutz gegen Eindringen von Staub, strahlwassergeschützt]
Schlagfestigkeit (IK)	IK08 [5 J vandalismusgeschützt]
Überspannungsschutz (allgemein/ differenziell)	Leuchtenüberspannungsschutz bis 6 kV im Gegentaktmodus und bis 10 kV im Gleichtaktmodus
IEC-Schutzklasse	Schutzklasse I

Initialkennwerte (IEC-konform)

Lichtstromtoleranz	+/-7%
Anfängliche Farbsättigung	(0.367, 0.358) SDCM <5
Toleranz Leistungsaufnahme	+/-10%
Init. Farbwiedergabeindextoleranz	+/-2

Lebensdauerkennwerte (IEC-konform)

Ausfallrate des Betriebsgerätes bei mittlerer Nutzlebensdauer von 50.000 Std.	5 %
Lichtstromstabilität bei mittlerer Nutzlebensdauer* von 50.000 Std.	L80

Anwendungsbedingungen

Bemessungs-Umgebungstemperatur	25 °C
Maximaler Dimmlevel	10%

Produktdaten

Bestell-Produktname	BVP515 1290/740 380-400 BV AWB D9 T20 LO
Gesamtbezeichnung des Produkts	BVP515 1290/740 380-400 BV AWB D9 T20 LO
Gesamt-Produktcode	871869948180300
Bestellcode	48180300
Material-Nr. (12NC)	912300024107
Anzahl pro Verpackung	1
EAN/UPC – Produkt/Kiste	8718699481803
Zähler - Pakete pro Außenkarton	1
EAN Umverpackung	8718699481803

OptiVision LED gen2

Abmessungsskizzen

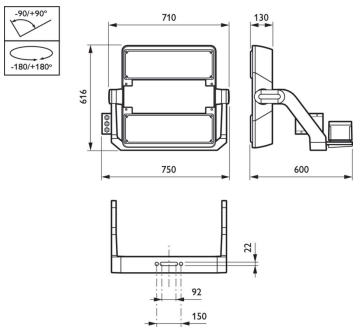

© 2023 Signify Holding Alle Rechte vorbehalten. Signify gibt keine Zusicherungen und übernimmt keine Garantie bezüglich der Richtigkeit oder Vollständigkeit der in diesem Dokument enthaltenen Informationen und haftet nicht für Handlungen, die im Vertrauen darauf ausgeführt werden. Die in diesem Dokument vorgestellten Informationen sind, sofern keine anderslautende Vereinbarung mit Signify besteht, nicht als kommerzielles Angebot gedacht und sind nicht Teil eines Angebots oder Vertrags. Philips und das Philips Schildsymbol sind eingetragene Warenzeichen der Koninklijke Philips N.V.