eW Graze QLX Powercore BCS427

eW Graze QLX Powercore, 3000 K, 15° x 30° Beam Angle, 914 mm (3 ft)

eW Graze QLX Powercore, 3000 K, 15° x 30° Beam Angle, 914 mm (3 ft)

Tal van architecturale constructies vereisen een lineaire armatuur die in staat is meerdere etages te verlichten met gelijkmatig licht en een beperkt energieverbruik. Met de Philips eW ColorGraze QLX Powercore heeft u een regelbaar product dat in staat is dynamische verlichting te leveren die de aandacht naar uw vestiging trekt en uw merk benadrukt. Philips eW ColorGraze QLX Powercore kan tot over een afstand van 10 meter verlichten met een zeer korte afstand tot de gevel. Philips Powercore-technologie maakt een eenvoudige installatie en lange productlengten mogelijk.

Product gegevens

Algemene informatie	
Type lichtbron	LED-HB [LED High Brightness]
Kleur lichtbron	Wit
Lichtbron vervangbaar	Nee
Driver/VSA meegeleverd	Ja
Type lichtkap/lens	Polycarbonaat schaal/lichtkap, helder
Bundelspreiding armatuur	15° x 30°
IEC beschermingsklasse	Veiligheidsklasse I
CE-markering	CE-markering
UL-markering	UL and cUL mark

Bedrijfs- en elektrische gegevens	
Ingangsspanning	100 tot 277 V
Ingangsfrequentie	50 tot 60 Hz

Regelsystemen en dimmers	
Dimbaar	Ja

Mechanische eigenschappen en behuizing	
Materiaal behuizing	Geëxtrudeerd aluminium
Materiaal lichtkap/lens	Polycarbonaat
Lengte	914 mm

Wijziging van gegevens voorbehouden

eW Graze QLX Powercore BCS427

Kleur	Aluminum

Goedkeuring en toepassing

IP-classificatie	IP 66 [Bescherming tegen binnendringen van stof, straalwaterdicht]
IK-classificatie	IK10 [20 J, vandalismebestendig]
Standaardoptie	Not compliant to ANSI C136.31, 3G. Special orders are available to conform to the standard. Please contact your Color Kinetics Lighting Sales rep for custom configurations.
FCC-markering	FCC Class A
Trillingsclassificatie	Not compliant to ANSI C136.31, 3G. Special orders are available to conform to the standard. Please contact your Color Kinetics Lighting Sales rep for custom configurations.

Initiële prestaties (conform IEC)

Initiële gecorreleerde kleurtemperatuur	3000 K
Initieel systeemvermogen	15 W

Prestaties gedurende de tijd (conform IEC)

Lumenbehoud van 50% bij 25°C gemeld	60000
Lumenbehoud van 50% bij 50°C gemeld	60000
Lumenbehoud van 70% bij 25°C gemeld	60000
Lumenbehoud van 70% bij 50°C gemeld	60000

Toepassingsomstandigheden

Bereik omgevingstemperatuur	-40 tot +50 °C

Productgegevens

Volledige productcode	871869921028100
Productnaam voor bestelling	BCS427 15x30-3000 L914
EAN/UPC - Product	8718699210281
Bestelcode	523-000081-72
Numerator - Aantal per pak	1
Numerator - Dozen per buitendoos	1
SAP-materiaal	912400135258
Net Weight (Piece)	3,800 kg
Catalogusnummer	523-000081-72
Beschrijving catalogusnummer	eW Graze QLX Powercore, 3000 K, 15° x 30° Beam Angle, 914 mm (3 ft)

Maatschets

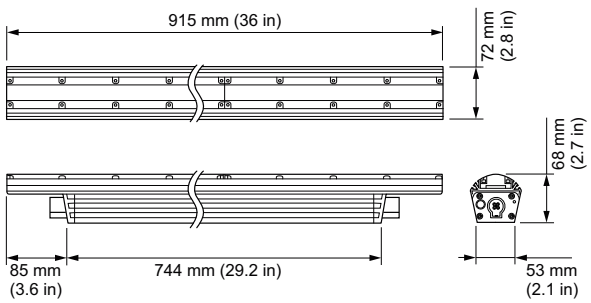

BCS427 15x30-3000 L914

© 2023 Signify Holding Alle rechten voorbehouden. Signify doet geen uitspraken over en geeft geen garanties voor de nauwkeurigheid of volledigheid van de informatie in dit document en kan op geen enkele wijze aansprakelijk worden gesteld voor handelingen die op deze informatie worden gebaseerd. De informatie in dit document is niet bedoeld als offerte en maakt geen deel uit van enige aanbieding of overeenkomst, tenzij anderszins overeengekomen met Signify. Alle handelsmerken en logo's zijn het eigendom van Signify Holding of hun respectieve eigenaren.