Beaugency-uithouders

JSB700 MBW 900 RAL

Wandmontagebeugel, 900 mm, 60 mm, 0°, RAL color, Montageapparaat, diameter 1″

De Beaugency-uithouder past perfect in elke op de middeleeuwen geïnspireerde of historische omgeving dankzij de zeer etherische, zwierige en elegante vorm.

Product gegevens

Algemene informatie	
Type beugel	Wandmontagebeugel
Kleur beugel	RAL color
Waardeschaal	Beter
CE-markering	Ja

Eigenschappen behuizing en afmetingen	
Lengteafstand bevestigingspunt (nom.)	36 mm
Bevestigingsdiameter	Montageapparaat, diameter 1″
Windbelastbaar oppervlak	0 m²
Kantelhoek uithouder	0°
Diameter uithouder/armatuur	60 mm
Lengte uithouder	900 mm

Productgegevens	
Productnaam voor bestelling	JSB700 MBW 900 RAL
Volledige productnaam	JSB700 MBW 900 RAL
Full EOC	871869693266700
Bestelcode	93266700
Materiaalnr. (12NC)	912401451159
Lokale code	JSB7MBW9
Numerator - Aantal per pak	1
EAN/UPC - product/behuizing	8718696932667
Numerator - Dozen per buitendoos	1
EAN/UPC - Case	8718696932667

Wijziging van gegevens voorbehouden

Beaugency-uithouders

Maatschets

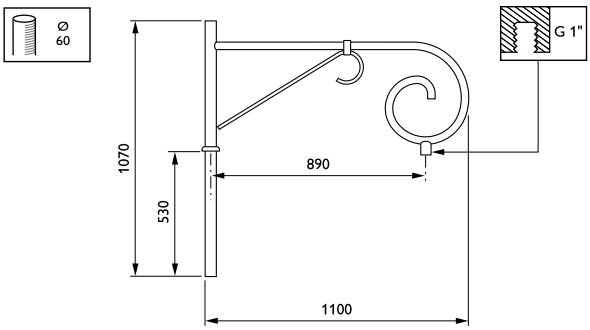

© 2023 Signify Holding Alle rechten voorbehouden. Signify doet geen uitspraken over en geeft geen garanties voor de nauwkeurigheid of volledigheid van de informatie in dit document en kan op geen enkele wijze aansprakelijk worden gesteld voor handelingen die op deze informatie worden gebaseerd. De informatie in dit document is niet bedoeld als offerte en maakt geen deel uit van enige aanbieding of overeenkomst, tenzij anderszins overeengekomen met Signify. Philips en het Philips schildembleem zijn gedeponeerde handelsmerken van Koninklijke Philips N.V.