PrimaVision Xtreme para CPO

HID-PV Xt 140 CPO C1 208-277V

Drivers eletrônicos extremamente confiáveis para lâmpadas CPO. projetados para oferecer uma luz mais eficiente que a dos drivers magnéticos e reduzir o custo de manutenção graças à vida útil de 80.000 horas e da proteção de iluminação integrada.

Dados do produto

Dados elétricos e de operação	
Tensão de entrada	208-240-277 V
Line Frequency	50 to 60 Hz
Frequência de entrada	50 a 60 Hz
Corrente de fuga à terra (Máx.)	0,7 mA
Largura da corrente de irrupção	0,47 ms
Corrente de entrada (Nom.)	0.75 A
Pico da corrente de irrupção (Máx.)	52 A
Número de produtos em MCB (16 A tipo B) (Nom.)	5

Cablagem	
Comprimento do cabo do dispositivo à lâmpada	10 m
Tipo de conector	WAGO série 804

Temperatura	
Intervalo de temperatura ambiente	-30 °C a 50 °C
Vida útil da caixa T (Nom.)	80 °C

Dados mecânicos e de compartimento	
Compartimento	C1

Aprovação e aplicação	
Surge Protection (Common/Differential)	EN61547 (L-L 2 kV, L-G 4 kV), 10 kV TIL
Standard de segurança	IEC 607, 609, 926, 928 [Não há padrão para acionadores de lâmpada HID. Os requisitos desses padrões a serem usados se considerados relevantes para o produto.]
Norma ambiental	ISO 14001
Marcas de aprovação	Marcação F Marcação CE Certificação ENEC Certificação VDE-EMV

Dados do produto	
Nome de produto da encomenda	HID-PV Xt 140 CPO C1 208-277V
Nome do produto completo	HID-PV Xt 140 CPO C1 208-277V
Full EOC	871829119848200
Descrição do código local	HID-PV Xt 140 CPO C1 208-277V
Código de encomenda	913700673266
Nº do material (12NC)	913700673266
Código local	HIDPVXT140CPOC1

PrimaVision Xtreme para CPO

Numerador — Quantidade por embalagem	1
EAN/UPC - produto/caixa	8718291198482
Numerador SAP — Embalagens por exterior	12

EAN/UPC – caixa	8718291198499

Desenho dimensional

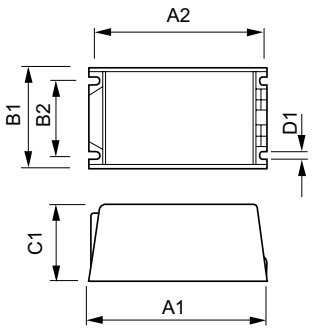

Product	D1	C1	A1	A2	B1	B2
HID-PV Xt 140 CPO C1 208-277V	5,0 mm	65,0 mm	150,0 mm	135,9 mm	65,0 mm	46,8 mm

© 2023 Signify Holding Todos os direitos reservados. Signify não oferece qualquer representação ou garantia quanto à precisão ou à integridade das informações inclusas aqui e não se responsabiliza por qualquer ação em função disso. As informações apresentadas neste documento não se destinam a qualquer oferta comercial e não compõem parte de qualquer cotação ou contrato, a menos que seja acordado pela Signify. Philips e o Philips Shield Emblem são marcas comerciais registradas da Koninklijke Philips N.V.