PrimaVision Economy for CDM lamps

HID-PV E 70 /I CDM 220-240V

Single CDM lamp operation, single HID electronic gear – improves cost effectiveness and increases luminaire design flexibility

产品数据

操作和电气	
输入电压	220 至 240 V
线频率	50 to 60 Hz
输入频率	50 至 60 Hz
侵入电流宽度	0.33 ms
侵入电流峰值 (最大)	33 A
MCB 上的产品数量 (16A 类型 B)(标称)	20

布线	
从设备到灯具的电缆长度	2 m
连接器类型	插入

温度	
环境温度范围	-20 °C 至 45 °C
外壳温度使用寿命 (标称)	75 °C
最大外壳温度 (最大)	75 °C

机械和外壳	
外壳	/I

审批和申请	
批准标志	F 标记 CE 标记 ENEC 证书 VDE 证书

产品数据	
订单产品名称	HID-PV E 70 /I CDM 220-240V
完整的产品名称	HID-PV E 70 /I CDM 220-240V
完整产品代码	871829118425600
订购代码	913700680866
材料编号 (12NC)	913700680866
计算器 - 每包数量	1
EAN/UPC - 产品/箱	8718291184256
计算器 - 每个外包装箱中的包数	12
EAN/UPC - 案例	8718291184263

PrimaVision Economy for CDM lamps

二维绘图

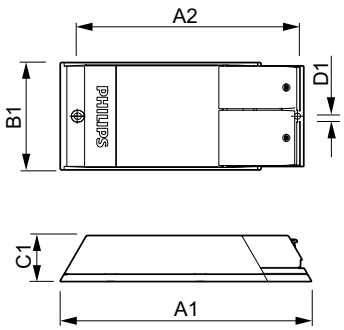

Product	D1	C1	A1	A2	B1
HID-PV E 70 /I CDM 220-240V	4.8 mm	34.7 mm	189.2 mm	170.7 mm	83.5 mm

© 2023 Signify Holding 保留所有权利。 Signify 对此文档所包含信息的准确性或完整性不作任何陈述或保证，也不对根据此文档信息做出的任何行为负责。 本文档中提供的信息不作为任何商业要约，也不构成任何报价或合同的一部分，除非 Signify 同意。
Philips 和 Philips Shield Emblem 是 Koninklijke Philips N.V. 的注册商标。