PHILIPS

Lighting

DynaVision Programmable Xtreme for CPO

HID-DV PROG Xt 140 CPO L1 208-277V

Εξαιρετικά αξιόπιστες και ευέλικτες ηλεκτρονικές διατάξεις οδήγησης για λαμπτήρες CPO, σχεδιασμένες για περιορισμό του κόστους ενέργειας μέσω ενσωματωμένων συστημάτων ελέγχου και για μείωση του κόστους συντήρησης χάρη στη μεγάλη διάρκεια ζωής, που φτάνει τις 80.000 ώρες, και την ενσωματωμένη αντικεραυνική προστασία. Η οικογένεια προϊόντων DynaVision Programmable αποτελεί την ιδανική βάση για κάθε είδους λύση διαχείρισης φωτισμού.

δεδομένα Προϊόντων

Χαρακτηριστικά ηλεκτρικής λειτουργίας	
Τάση εισόδου	208-240-277 V
Line Frequency	50 to 60 Hz
Συχνότητα εισόδου	50 έως 60 Hz
Συντελεστής ισχύος στο 50% του φορτίου (ελάχ.)	0,98
Ένταση ρεύματος διαρροής γείωσης (μέγ.)	0,7 mA
Πλάτος έντασης ρεύματος εκκίνησης	0,47 ms
Ένταση ρεύματος εισόδου (ονομ.)	0.75 A
Μέγιστη ένταση ρεύματος εκκίνησης (μέγ.)	52 A
Αρ. προϊόντων ανά MCB (16 A Τύπου B) (ονομ.)	5

Καλωδίωση	
Μήκος καλωδίου από τη συσκευή στον λαμπτήρα	10 m
Τύπος βύσματος	WAGO, σειράς 804

Θερμοκρασία	
Εύρος θερμοκρασίας περιβάλλοντος	-30 °C έως +55 °C
Διάρκεια ζωής θερμ. περιβλήματος (ονομ.)	80 °C

Συστήματα ελέγχου και ρύθμιση της έντασης	
Διασύνδεση ελέγχου	PROG

Μηχανικά εξαρτήματα και Περίβλημα	
Περίβλημα	Q

Έγκριση και Εφαρμογή	
Surge Protection (Common/Differential)	EN61547 (L-L 2 kV, L-G 4 kV), 10 kV TIL
Πρότυπο ασφαλείας	IEC 607, 609, 926, 928 [Δεν υπάρχει πρότυπο για διατάξεις λαμπτήρων HID drivers.

DynaVision Programmable Xtreme for CPO

	Οι απαιτήσεις των συγκεκριμένων προτύπων να τηρούνται εάν αυτές θεωρούνται σχετικές με το προϊόν.]
Περιβαλλοντικό πρότυπο	ISO 14001
Σημάνσεις εγκρίσεων	Σήμανση F Σήμανση CE Πιστοποιητικό VDE-EMV Πιστοποιητικό CB Πιστοποιητικό ENEC

Στοιχεία προϊόντος	
Όνομα παραγγελίας προϊόντος	HID-DV PROG Xt 140 CPO Q 208-277V
Πλήρες όνομα προϊόντος	HID-DV PROG Xt 140 CPO L1 208-277V
Full EOC	871829124153900

Υπολογισμένη περιγραφή τοπικού κωδικού B2B	HID-DVXTP14CPOQ
Κωδικός παραγγελίας	24153900
Αρ. υλικού (12NC)	913700685966
Τοπικός κωδικός	HID-DVXTP14CPOQ
Αριθμητής - Ποσότητα ανά συσκευασία	1
EAN/UPC - Προϊόν/Θήκη	8718291241539
Αριθμητής SAP - Πακέτα ανά εξωτερικό κουτί	12
EAN/UPC - Κιβώτιο	8718291241546

Σχεδιάγραμμα διαστάσεων

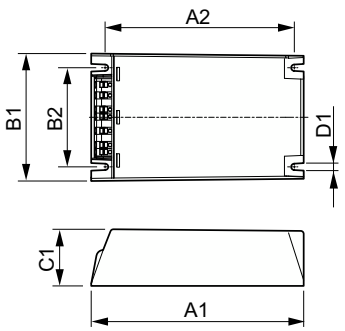

Product	D1	C1	A1	A2	B1	B2
HID-DV PROG Xt 140 CPO Q 208-277V	4,5 mm	40,0 mm	150,0 mm	133,6 mm	90,0 mm	70,0 mm

© 2023 Signify Holding Με την επιφύλαξη παντός δικαιώματος. Η Signify δεν παρέχει καμία διαβεβαίωση ή εγγύηση όσον αφορά την ακρίβεια ή την πληρότητα των πληροφοριών που περιλαμβάνονται στο παρόν και δεν θα ευθύνεται για οποιαδήποτε ενέργεια βασίζεται σε αυτές. Οι πληροφορίες που περιέχονται σε αυτό το έγγραφο δεν προορίζονται για εμπορική προσφορά και δεν αποτελούν μέρος προσφοράς ή σύμβασης, εκτός εάν έχει συμφωνηθεί διαφορετικά από την Signify. Η επωνυμία Philips και το έμβλημα της Philips με την ασπίδα είναι σήματα κατατεθέντα της Koninklijke Philips N.V.