DynaVision Programable Xteme para SON

HID-DV PROG Xt 50 SON Q 208-277V

Los equipos electrónicos Xtreme para lamparas de Sodio (SON) configuran el sistema perfecto para aplicaciones de alumbrado exterior o aplicaciones donde se requiera una regulación de la iluminación. Se caracterizan por su larga duración (vida útil de 80.000 horas), gran fiabilidad (protección a rayos, sobretensiones, temperatura, vibraciones, polvo y humedad), elevada eficacia y gran flexibilidad. El equipo integra diferentes funcionalidades de regulación y control que deben ser activadas mediante una sencilla programación (entrada DALI activada por defecto). Funcionalidades disponibles: gestión en red punto a punto (entrada DALI), control en grupo (hilo de mando, regulación de tensión), control autónomo (dynadimmer -5 pasos-), CLO (nivel flujo constante) y ALO (nivel de flujo ajustable)

Datos del producto

Operativos y eléctricos	
Tensión de entrada	208-240-277 V
Line Frequency	50 to 60 Hz
Frecuencia de entrada	50 a 60 Hz
Corriente de pérdida a tierra (máx.)	0,7 mA
Anchura de corriente de irrupción	0,24 ms
Corriente de entrada (nom.)	0.27 A
Pico de corriente de irrupción (nom.)	28 A
Número de productos en MCB (16 A tipo B) (nom.)	11

Cableado	
Longitud de cable de dispositivo a lámpara	10 m
Tipo de conector	WAGO series 804

Temperatura	
Rango de temperatura ambiente	-30 °C a 55 °C
Vida útil con temperatura (nom.)	80 °C

Controles y regulación	
Interfaz de control	PROG

DynaVision Programable Xteme para SON

Mecánicos y de carcasa	
Carcasa	Q

Aprobación y aplicación	
Surge Protection (Common/Differential)	EN61547 (L-L 2 kV, L-G 4 kV), 10 kV TIL
Norma de seguridad	IEC 607, 609, 926, 928 [No existe un estándar para los controladores de lámpara HID. Se usarán los requisitos de estas normas si se consideran relevantes para el producto.]
Estándar medioambiental	ISO 14001
Marcas de conformidad	Certificado F Certificado CE Certificado ENEC Certificado VDE-EMV

Datos de producto	
Nombre de producto del pedido	HID-DV PROG Xt 50 SON Q 208-277V
Nombre completo del producto	HID-DV PROG Xt 50 SON Q 208-277V
Full EOC	871829166924100
Código de pedido	66924100
Código 12NC	913700693366
Cantidad por paquete	1
EAN/UPC - Producto/Caja	8718291669241
Numerador SAP - Paquetes por caja exterior	12
Embalaje con código EAN/UPC	8718291669258

Plano de dimensiones

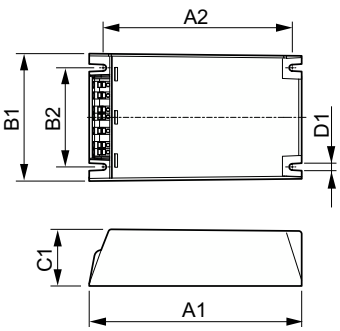

Product	D1	C1	A1	A2	B1	B2
HID-DV PROG Xt 50 SON Q 208-277V	4,5 mm	40,0 mm	150,0 mm	133,6 mm	90,0 mm	70,0 mm

© 2023 Signify Holding Todos los derechos reservados. Signify no otorga representación o garantía con respecto a la exactitud o integridad de la información incluida aquí y no será responsable de ninguna acción que dependa de la misma. La información presentada en este documento no está destinada a su uso con fines comerciales ni forma parte de ningún presupuesto ni contrato, a menos que Signify acuerde otros términos. Philips y el emblema de escudo de Philips son marcas comerciales registradas de Koninklijke Philips N.V.