HF-Regulator Intelligent Touch DALI for PL-T/C and TL5C

HF-Ri TD 160 TL5C E+ 195-240V 50/60Hz

Έξυπνο ηλεκτρονικό μπάλαστ ρύθμισης έντασης υψηλής συχνότητας, που χρησιμοποιεί πρωτόκολλο DALI (Digital Addressable Lighting Interface – Ψηφιακό Διευθυνσιοδοτούμενο Πρωτόκολλο Φωτισμού σύμφωνα με IEC62386) ή πρωτόκολλο Touch and Dim με μπουτόν για λαμπτήρες φθορισμού. Διαθέτει τη λειτουργία Διαδρόμου, προγραμματιζόμενη με το Philips MultiOne. Η λειτουργία υψηλής συχνότητας βελτιώνει την ποιότητα του φωτός και τη διάρκεια ζωής του λαμπτήρα. Συμμορφώνεται ήδη με την επερχόμενη νομοθεσία, αφού πληροί τις απαιτήσεις A1BAT. Το μπάλαστ έχει σχεδιαστεί κυρίως για εφαρμογή σε εσωτερικούς χώρους. Για υπαίθριες εφαρμογές, το φωτιστικό πρέπει να είναι τουλάχιστον Κατηγορίας I και πρέπει να είναι επαρκώς προστατευμένο από το νερό και τη σκόνη. Η εγκατάσταση πρέπει επίσης να διαθέτει προστασία από υπερτάσεις που προκαλούνται από κεραυνούς ή οποιαδήποτε άλλη απαραίτητη προστασία του ηλεκτρικού κυκλώματος επιβάλλεται σε τέτοιες τυπικές εγκαταστάσεις και εφαρμογές.

δεδομένα Προϊόντων

Χαρακτηριστικά ηλεκτρικής λειτουργίας	
Τάση εισόδου	195-240 V
Line Frequency	50 to 60 Hz
Συχνότητα εισόδου	50 έως 60 Hz
Ένταση ρεύματος διαρροής γείωσης (μέγ.)	0,5 mA
Πλάτος έντασης ρεύματος εκκίνησης	0,35 ms
Μέγιστη ένταση ρεύματος εκκίνησης (μέγ.)	45 A
Αρ. προϊόντων ανά MCB (16 A Τύπου B) (ονομ.)	12

Καλωδίωση	
Ακροδέκτες εισόδου τύπου βύσματος	WAGO, σειράς 250
Ακροδέκτες εξόδου τύπου βύσματος	WAGO, σειράς 250

Θερμοκρασία	
Εύρος θερμοκρασίας περιβάλλοντος	-25 °C έως +50 °C
Διάρκεια ζωής θερμ. περιβλήματος (μέγ.)	75 °C
Μέγιστη θερμ. περιβλήματος σε λειτουργία (μέγ.)	75 °C

τα δεδομένα υπόκεινται σε αλλαγές

HF-Regulator Intelligent Touch DALI for PL-T/C and TL5C

Συστήματα ελέγχου και ρύθμιση της έντασης	
Διασύνδεση ελέγχου	TD

Μηχανικά εξαρτήματα και Περίβλημα	
Περίβλημα	L 123x79x33

Έγκριση και Εφαρμογή	
Βαθμός προστασίας από τις εισροές	IP20 [Με προστασία για δάχτυλα]
Δείκτης ενεργειακής απόδοσης	A1 BAT
Πρότυπο ασφαλείας	IEC 61347-2-3
Περιβαλλοντικό πρότυπο	-
Σημάνσεις εγκρίσεων	EMC Σήμανση CE Πιστοποιητικό ENEC

Στοιχεία προϊόντος	
Όνομα παραγγελίας προϊόντος	HF-Ri TD 160 TL5C E+ 195-240V 50/60Hz
Πλήρες όνομα προϊόντος	HF-Ri TD 160 TL5C E+ 195-240V 50/60Hz
Full EOC	871829171862800
Υπολογισμένη περιγραφή τοπικού κωδικού B2B	HFRITD160TL5CEP
Κωδικός παραγγελίας	71862800
Αρ. υλικού (12NC)	913700761966
Τοπικός κωδικός	HFRITD160TL5CEP
Αριθμητής - Ποσότητα ανά συσκευασία	1
EAN/UPC - Προϊόν/Θήκη	8718291718628
Αριθμητής SAP - Πακέτα ανά εξωτερικό κουτί	12
EAN/UPC - Κιβώτιο	8718291718635

Σχεδιάγραμμα διαστάσεων

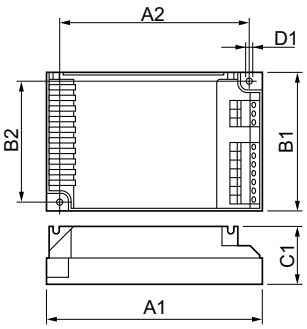

Product
HF-Ri TD 160 TL5C E+ 195-240V 50/60Hz

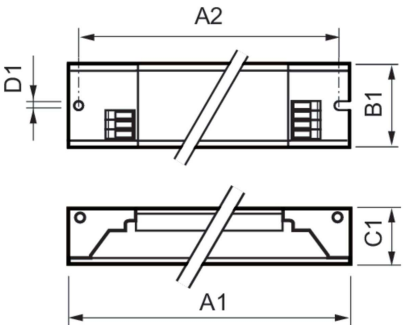

Product	A1	B1	C1	A2	B2	D1
HF-Ri TD 160 TL5C E+ 195-240V 50/60Hz	123,0 mm	79,0 mm	33,0 mm	111,0 mm	67,0 mm	4,5 mm

© 2023 Signify Holding Με την επιφύλαξη παντός δικαιώματος. Η Signify δεν παρέχει καμία διαβεβαίωση ή εγγύηση όσον αφορά την ακρίβεια ή την πληρότητα των πληροφοριών που περιλαμβάνονται στο παρόν και δεν θα ευθύνεται για οποιαδήποτε ενέργεια βασίζεται σε αυτές. Οι πληροφορίες που περιέχονται σε αυτό το έγγραφο δεν προορίζονται για εμπορική προσφορά και δεν αποτελούν μέρος προσφοράς ή σύμβασης, εκτός εάν έχει συμφωνηθεί διαφορετικά από την Signify. Η επωνυμία Philips και το έμβλημα της Philips με την ασπίδα είναι σήματα κατατεθέντα της Koninklijke Philips N.V.