Driver Xitanium Corriente Constante Xtreme

Xitanium 150W .35/.41/.53 1-10V 230V sXt

Los drivers LED Xitanium Xtreme se caracterizan por una salida de corriente constante, óptimo para una cadena única de LED. Con una eficiencia operativa excepcional, nuestros drivers reducen notablemente los costes energéticos. La serie Xitanium Xtreme dispone de protocolos de regulación centralizados y autónomos para incrementar todavía más el ahorro de energía y reducir las emisiones de CO2 que posibilita la iluminación LED. Los equipos, totalmente programables, incorporan todas las opciones de regulación y diversas gamas de corrientes de alimentación en un único driver. La fiabilidad del sistema se eleva al máximo gracias al control inteligente de la temperatura de la placa de LEDs. La gama completa ofrece la máxima flexibilidad con ajustes personalizables de control, ofreciendo un rendimiento óptimo a la medida de cada diseño.

Datos del producto

Información general	
Lighting Technology	LED
Operativos y eléctricos	
Line Frequency	50 to 60 Hz
Frecuencia de entrada	50 a 60 Hz
Distorsión armónica total IEC (máx.)	20 %
Consumo de energía	165 W
Eficiencia máxima a plena carga	92 %
Corriente de salida (nom.)	350/410/530 mA
Tolerancia de corriente de salida (máx.)	5 %

Tolerancia de corriente de salida (mín.)	-5 %
Factor de potencia (50 % carga) (mín.)	0,97
Corriente de pérdida a tierra (máx.)	0,7 mA
Corriente de entrada (máx.)	690 mA
Pico de corriente de irrupción (máx.)	130 A
Potencia de salida (nom.)	42-150 W
Anchura de la corriente de arranque hasta el 50 % del pico	140 µs
Número de productos en MCB (16 A tipo B) (máx.)	7

Driver Xitanium Corriente Constante Xtreme

Cableado	
Longitud de cable de salida	500 mm
Corte transversal de cable de entrada (nom.)	0,82 mm²

Temperatura	
Rango de temperatura ambiente	-40 °C a 55 °C
Vida útil con temperatura (nom.)	67 °C
Temperatura máxima (máx.)	80 °C
Protección térmica del módulo	Programmable
Temperatura de apagado (nom.)	94 °C

Controles y regulación	
Interfaz de control	1-10V
Intervalo de regulación	100-10 %

Mecánicos y de carcasa	
Color de la carcasa	Negro

Aprobación y aplicación	
Código de protección de entrada	IP66 [Protección frente a la penetración de polvo, protección frente a chorros de agua a presión]
Surge Protection (Common/Differential)	3/3 kV
Clasificación de aislamiento	Class II
Marcas de conformidad	Certificado ENEC Certificado CE Conformidad con RoHS

Datos de producto	
Nombre de producto del pedido	Xitanium 150W .35/.41/.53 1-10V 230V sXt
Nombre completo del producto	Xitanium 150W .35/.41/.53 1-10V 230V sXt
Full EOC	872790092493000
Código de pedido	92493000
Código 12NC	913701215302
Cantidad por paquete	1
EAN/UPC - Producto/Caja	8718291999591
Numerador SAP - Paquetes por caja exterior	10
Embalaje con código EAN/UPC	8727900924930

Plano de dimensiones

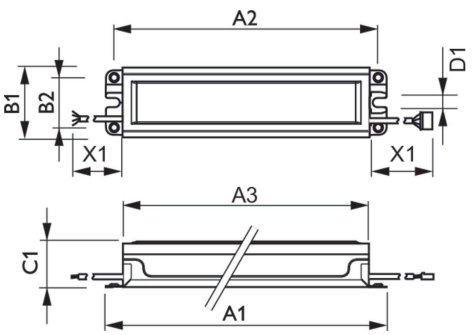

Product	D1	A2	B2	C1	A1	A3	X1	B1
Xitanium 150W .35/.41/.53 1-10V 230V sXt	8 mm	226,2 mm	42,9 mm	37,1 mm	240,5 mm	211,1 mm	500 mm	59,1 mm

© 2023 Signify Holding Todos los derechos reservados. Signify no otorga representación o garantía con respecto a la exactitud o integridad de la información incluida aquí y no será responsable de ninguna acción que dependa de la misma. La información presentada en este documento no está destinada a su uso con fines comerciales ni forma parte de ningún presupuesto ni contrato, a menos que Signify acuerde otros términos. Philips y el emblema de escudo de Philips son marcas comerciales registradas de Koninklijke Philips N.V.