Dynalite System Integration

DDNI485

DDNI485

I alla moderna projekt kan många system från tredje part utföra olika roller. Varje separat system kanske använder ett annat protokoll för kommunikationen. Philips Dynalite har tagit fram en serie gatewayenheter som kan användas för att synkronisera de olika systemens funktioner i en integrerad systemlösning. Genom att använda rätt gateway kan olika system integreras, så att slutanvändarna får tillgång till en helt automatiserad anläggning från ett gränssnitt. Genom att integrera system från tredje part med en Dynalite-lösning minskas den repetitiva slutanvändarinteraktionen.

Produktdata

Allmän information	
Kommentarer	Hämta produkt databladet för belysning för mer information och beställningsalternativ
CE-märkning	CE-märkning
EU RoHS-kompatibel	Ja

Temperatur	
Omgivningstemperatur	0 till +50 °C

Användning och godkännande	
Kod för kapslingsklass	IP20 [Petskyddad]

Produktdata	
Beställningsproduktnamn	DDNI485
Fullständigt produktnamn	DDNI485
Full EOC	871016350788000
Beskrivning av lokal kod	7985530
Beställningsnummer	50788000
Materialnummer (12NC)	913703081309
Lokal kod	7985530
SAP-Räknare – Antal per förpackning	1
EAN/UPC - Produkt/fodral	8710163507880
Räknare - antal förpackningar per kartong	1
EAN/UPC - Hölje	8710163507897

Dynalite System Integration

Måttskiss

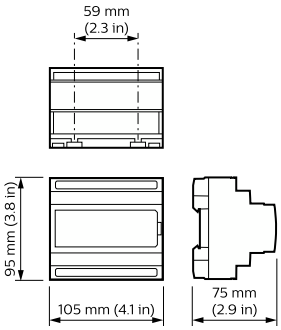

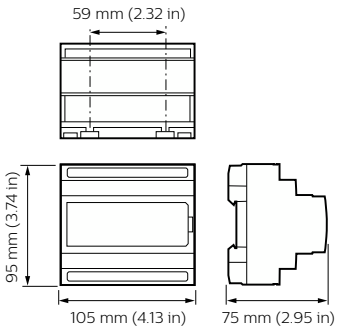

© 2023 Signify Holding Alla rättigheter förbehålles. Signify lämnar ingen garanti gällande tillförlitligheten eller fullständigheten i informationen som ingår häri och avsäger sig allt ansvar för konsekvenser som kan följa på användning av den här publikationen. Informationen i denna dokumentation är inte avsedd som ett kommersiellt erbjudande och utgör inte en del av något anbud eller kontrakt, om inget annat har avtalats med Signify. Alla varumärken tillhör Signify Holding eller deras respektive ägare.