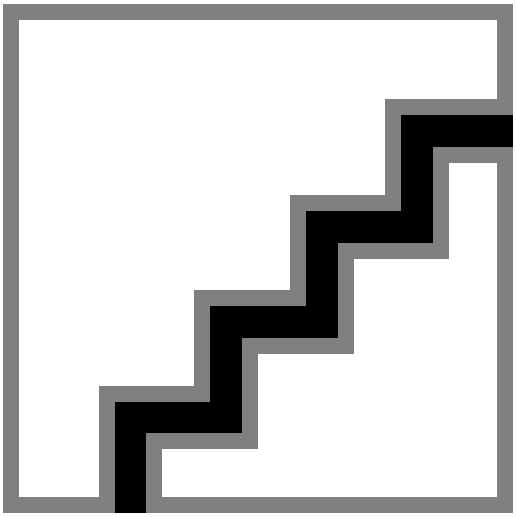

Dynalite Bedienelemente

PADPE-SW

Ungeachtet des Integrationsumfangs und der Menge der verfügbaren Funktionen braucht ein Steuerungssystem intuitiv verwendbare Bedienelemente, sodass sich die verschiedenen Regelungsfunktionen bequem planen und aktivieren lassen. Die Bedienelemente von Philips Dynalite umfassen eine breite Palette an Bedientafeln, Touchscreens und Anschlussgeräten. Sie sind in zahlreichen Stilen und Verkleidungen erhältlich und werden damit allen Projektbudgets, Interaktionsniveaus und dekorativen Anforderungen gerecht.

Produkt Daten

Allgemeine Informationen	
Hinweise	Laden Sie das Produktdatenblatt herunter, um weitere Informationen und Hinweise zu Bestellmöglichkeiten zu erhalten.
CE-Zeichen	CE-Zeichen
EU RoHS-konform	Ja

Produktdaten	
Bestell-Produktname	PADPE-SW-X
Gesamtbezeichnung des Produkts	PADPE-SW

Gesamt-Produktcode	871829168556200
Bestellcode	68556200
Material-Nr. (12NC)	913703434107
Anzahl pro Verpackung	1
EAN/UPC – Produkt/Kiste	8718291685562
Zähler - Pakete pro Außenkarton	1
EAN Umverpackung	8718291685579

Dynalite Bedienelemente

Abmessungsskizzen

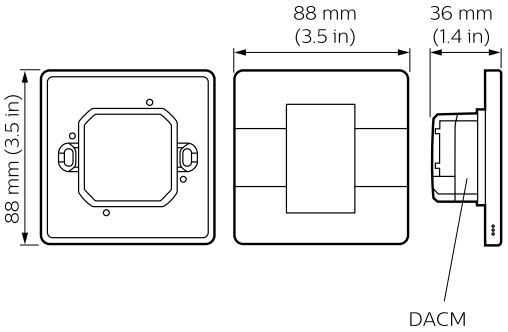

© 2023 Signify Holding Alle Rechte vorbehalten. Signify gibt keine Zusicherungen und übernimmt keine Garantie bezüglich der Richtigkeit oder Vollständigkeit der in diesem Dokument enthaltenen Informationen und haftet nicht für Handlungen, die im Vertrauen darauf ausgeführt werden. Die in diesem Dokument vorgestellten Informationen sind, sofern keine anderslautende Vereinbarung mit Signify besteht, nicht als kommerzielles Angebot gedacht und sind nicht Teil eines Angebots oder Vertrags. Alle Marken sind Eigentum der Signify Holding bzw. ihrer jeweiligen Eigentümer.