# Dynalite Sensoren

## DUS360CR-DA

Die Sensorreihe von Philips Dynalite kombiniert Funktionen zu Bewegungserkennung, Helligkeitserfassung und IR-Empfang in einem Gerät. Alle Funktionen können gleichzeitig ausgeführt werden, sodass die Lampen z.B. nach einer Bewegungserkennung eingeschaltet und anschließend je nach Helligkeit des einfallenden Tageslichts abgedimmt werden. Dadurch sind weitere Energieeinsparungen möglich. Durch die Kombination in einem einzigen Gerät ist eine wesentlich effizientere Nutzung möglich. Jeder Sensor ist mit einem integrierten Mikroprozessor ausgestattet, der alle für die Kontrolle eines kleinen Raums, einer Etage oder eines gesamten Gebäudes erforderlichen logischen Funktionen zur Verfügung stellt. Alle Sensoren werden über das DyNet-Netzwerk mit Strom versorgt. Sie lassen sich vollständig extern programmieren, sodass sie automatisch eine nahezu unbegrenzte Zahl an geregelten Ausgängen ansteuern können.

### Produkt Daten

| Allgemeine Informationen | |
|---|---|
| **Hinweise** | Laden Sie das Produktdatenblatt herunter, um weitere Informationen und Hinweise zu Bestellmöglichkeiten zu erhalten. |
| **EU RoHS-konform** | Ja |

| Produktdaten | |
|---|---|
| **Bestell-Produktname** | DUS360CR-DA |
| **Gesamtbezeichnung des Produkts** | DUS360CR-DA |

| | |
|---|---|
| **Gesamt-Produktcode** | 871869688641000 |
| **Bestellcode** | 88641000 |
| **Material-Nr. (12NC)** | 913703500809 |
| **Anzahl pro Verpackung** | 1 |
| **EAN/UPC – Produkt/Kiste** | 8718696886410 |
| **Zähler - Pakete pro Außenkarton** | 1 |
| **EAN Umverpackung** | 8718696893418 |

# Dynalite Sensoren

## Abmessungsskizzen

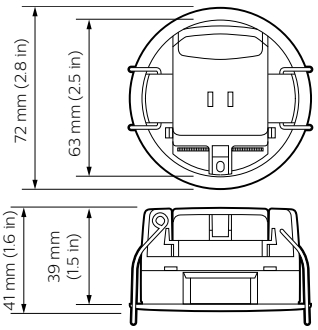


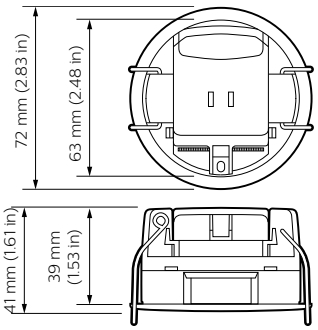


© 2023 Signify Holding Alle Rechte vorbehalten. Signify gibt keine Zusicherungen und übernimmt keine Garantie bezüglich der Richtigkeit oder Vollständigkeit der in diesem Dokument enthaltenen Informationen und haftet nicht für Handlungen, die im Vertrauen darauf ausgeführt werden. Die in diesem Dokument vorgestellten Informationen sind, sofern keine anderslautende Vereinbarung mit Signify besteht, nicht als kommerzielles Angebot gedacht und sind nicht Teil eines Angebots oder Vertrags. Alle Marken sind Eigentum der Signify Holding bzw. ihrer jeweiligen Eigentümer.