HF-Essential II for TL5/TL-D

HF-E 1/2 54 TL5 II 220-240 50/60Hz

Απλό, έξυπνο και αξιόπιστο. Το HF-Essential II είναι η πλέον οικονομική λύση για την αξιόπιστη λειτουργία λαμπτήρων φθορισμού. Είναι επίσης το ιδανικό βασικό προϊόν για χρήστες συστημάτων EM, οι οποίοι θέλουν να απολαμβάνουν τα πλεονεκτήματα που προσφέρουν τα ηλεκτρονικά μπάλαστ. Το λειτουργικά οικονομικό και αξιόπιστο HF-Essential II ανήκει στην ενεργειακή κλάση A2, ενώ η στιβαρή του σχεδίαση καλύπτει όλα τα σχετικά διεθνή πρότυπα ασφαλείας και λειτουργίας. Το HF- Essential II αποτελεί την ιδανική λύση για μια μεγάλη γκάμα εφαρμογών νέων κατασκευών και αντικαταστάσεων στον εμπορικό τομέα, συμπεριλαμβανόμενων των εφαρμογών γενικής επιφανειακής τοποθέτησης και φωτισμού γραφείων, χώρων στάθμευσης, αποθηκών και άλλων εφαρμογών. Το μπάλαστ έχει σχεδιαστεί κυρίως για εφαρμογή σε εσωτερικούς χώρους. Για υπαίθριες εφαρμογές, το φωτιστικό πρέπει να είναι τουλάχιστον Κατηγορίας I και πρέπει να είναι επαρκώς προστατευμένο από το νερό και τη σκόνη. Η εγκατάσταση πρέπει επίσης να διαθέτει προστασία από υπερτάσεις που προκαλούνται από κεραυνούς ή οποιαδήποτε άλλη απαραίτητη προστασία του ηλεκτρικού κυκλώματος επιβάλλεται σε τέτοιες τυπικές εγκαταστάσεις και εφαρμογές.

δεδομένα Προϊόντων

Χαρακτηριστικά ηλεκτρικής λειτουργίας	
Τάση εισόδου	220 έως 240 V
Line Frequency	50 to 60 Hz
Συχνότητα εισόδου	50 έως 60 Hz
Ένταση ρεύματος διαρροής γείωσης (μέγ.)	0,5 mA
Πλάτος έντασης ρεύματος εκκίνησης	0,3 ms
Μέγιστη ένταση ρεύματος εκκίνησης (μέγ.)	24 A
Αρ. προϊόντων ανά MCB (16 A Τύπου B) (ονομ.)	20

Καλωδίωση	
Ακροδέκτες εισόδου τύπου βύσματος	Ένθεμα
Ακροδέκτες εξόδου τύπου βύσματος	Ένθεμα

Θερμοκρασία	
Εύρος θερμοκρασίας περιβάλλοντος	+0 °C έως +50 °C
Διάρκεια ζωής θερμ. περιβλήματος (ονομ.)	75 °C
Μέγιστη θερμ. περιβλήματος σε λειτουργία (μέγ.)	75 °C

HF-Essential II for TL5/TL-D

Μηχανικά εξαρτήματα και Περίβλημα	
Περίβλημα	L280x30x22,7

Έγκριση και Εφαρμογή	
Βαθμός προστασίας από τις εισροές	IP20 [Με προστασία για δάχτυλα]
Δείκτης ενεργειακής απόδοσης	A2
Σημάνσεις εγκρίσεων	Σήμανση CE Πιστοποιητικό KEMA Keur Πιστοποιητικό CB Συμβατότητα με την οδηγία RoHS

Στοιχεία προϊόντος	
Όνομα παραγγελίας προϊόντος	HF-E 1/2 54 TL5 II 220-240V 50/60Hz

Πλήρες όνομα προϊόντος	HF-E 1/2 54 TL5 II 220-240 50/60Hz
Full EOC	871829177066400
Υπολογισμένη περιγραφή τοπικού κωδικού B2B	HFEII1-254/TL5
Κωδικός παραγγελίας	77066400
Αρ. υλικού (12NC)	913713040866
Τοπικός κωδικός	HFEII1-254/TL5
Αριθμητής - Ποσότητα ανά συσκευασία	1
EAN/UPC - Προϊόν/Θήκη	8718291770664
Αριθμητής SAP - Πακέτα ανά εξωτερικό κουτί	50
EAN/UPC - Κιβώτιο	8718291770671

Σχεδιάγραμμα διαστάσεων

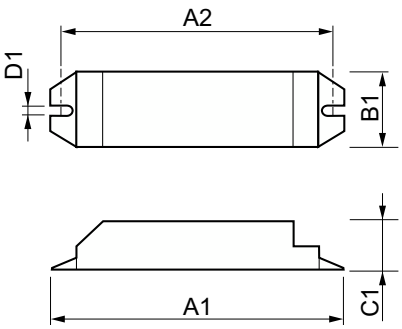

Product	D1	C1	A1	A2	B1
HF-E 1/2 54 TL5 II 220-240V 50/60Hz	4,2 mm	22,7 mm	280,0 mm	270,0 mm	30,0 mm

© 2023 Signify Holding Με την επιφύλαξη παντός δικαιώματος. Η Signify δεν παρέχει καμία διαβεβαίωση ή εγγύηση όσον αφορά την ακρίβεια ή την πληρότητα των πληροφοριών που περιλαμβάνονται στο παρόν και δεν θα ευθύνεται για οποιαδήποτε ενέργεια βασίζεται σε αυτές. Οι πληροφορίες που περιέχονται σε αυτό το έγγραφο δεν προορίζονται για εμπορική προσφορά και δεν αποτελούν μέρος προσφοράς ή σύμβασης, εκτός εάν έχει συμφωνηθεί διαφορετικά από την Signify. Η επωνυμία Philips και το έμβλημα της Philips με την ασπίδα είναι σήματα κατατεθέντα της Koninklijke Philips N.V.