MASTER LEDspot LV

MAS LEDspotLV D 8.0-50W 830 MR16 24D

Intensiiviseen korostusvalaistukseen soveltuva MASTER LEDspot LV on oikea valinta jälkiasennettavaksi spottivalaistukseen. MASTER LEDspot LV on suunniteltu halogeeni- tai hehkulamppuspottivalaistuksen korvaajaksi. Se takaa luonnollisemman värintoiston, joka luo kodikkaan ja miellyttävän ilmapiirin asuinrakennuksiin ja hotelleihin sekä korostaa kaupoissa myytävien tuotteiden kauneutta. Uusi pienempi runko sopii täydellisesti useimpiin MR16 GU 5.3 -kannalla varustettuihin valaisimiin. Siinä käytetään Philipsin patentoitua ratkaisua parhaan mahdollisen yhteensopivuuden varmistamiseksi tavallisten elektronisten 12 voltin halogeenilamppumuuntajien kanssa. Sen valokeilan voimakkuus vastaa MR16-halogeenilamppuja. Himmennystoiminto saa aikaan halutun ilmapiirin, ja valaisimet toimivat monien erilaisten himmentimien kanssa. Sen korkea SDCM varmistaa suuremman väriyhtenäisyyden, joka kestää tuotteen käyttöiän ajan. MASTER LEDspot LV -valaisimet säästävät erittäin paljon energiaa ja pienentävät ylläpitokustannuksia tinkimättä valon laadusta ja käyttöiästä, joten asuinrakennusten ja yritysten omistajat voivat saada sijoitukselleen tuottoa lyhyessä ajassa.

Tuotetiedot

Yleistä tietoa	
Kanta	GU5.3 [GU5.3]
Nimelliskäyttöikä	40 000 tuntia
Sytytys	50 000
Lighting Technology	LED
RoHS-direktiivin mukainen	Kyllä

Valaistuksen tekniset tiedot	
Värikoodi	830 [CCT of 3000K]
Keilakulma (nim.)	24 °
Valovirta	660 lm
Valovoima (nim.)	3 250 cd
Värimerkki	Valkoinen (WH)
Vastaava värilämpötila (nim.)	3000 K
Valotehokkuus (nimellinen) (nim.)	78 lm/W
Väriyhtenäisyys	<6
Värintoistoindeksi (CRI)	80
LLMF nimelliskäyttöiän lopussa (nim.)	70 %
Valovirta 90°:n kartiossa (nimellinen)	621 lm

Käyttö- ja sähkötiedot	
Viivatiheys	50 to 60 Hz

Oikeudet tietojen muutoksiin pidätetään.

MASTER LEDspot LV

Syöttötaajuus	50–60 Hz
Virrankulutus	8 W
Lampun virta (nim.)	900 mA
Vastaa teholtaan	50 W
Syttymisaika (nim.)	0,5 s
Lämpenemisaika valotehoon 60 %	Syttyy heti s
Tehokerroin (murtoluku)	0.7
Jännite (nim.)	12 V

Käyttölämpötila	
T-Case, maksimi (nim.)	105 °C

Ohjausjärjestelmät ja himmennys	
Himmennettävä	Kyllä

Mekaaniset tiedot ja runko	
Hehkulampun muoto	MR16 [2 tuumaa / 50 mm]

Merkinnät ja luokitukset	
Soveltuu korostusvalaistukseen	Kyllä
Energiankulutus kWh/1000 h	9 kWh
EyeComfort	Kyllä

Tuotetiedot	
Tilaustuotteen nimi	MAS LEDspotLV D 8.0-50W 830 MR16 24D
Koko tuotenimi	MAS LEDspotLV D 8.0-50W 830 MR16 24D
Full EOC	871869649001300
Tilauskoodi	49001300
Tuotekoodi (12NC)	929001149902
Paikallinen koodi	4720171
SAP-osoittaja – määrä/pakkaus	1
EAN/UPC - tuote/kotelo	8718696490013
SAP-osoittaja – pakkauksia ulommassa	10
EAN/UPC – laatikko	8718696490020

Mittapiirros

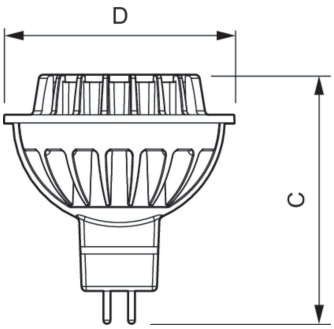

Product	D	C
MAS LEDspotLV D 8.0-50W 830 MR16 24D	51 mm	55 mm

Valonjakotiedot

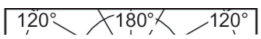

Light Distribution Diagram - MAS LEDspotLV D 8.0-50W 830 MR16 24D

Spectral Power Distribution Colour - MAS LEDspotLV D 8.0-50W 830 MR16 24D

Oikeudet tietojen muutoksiin pidätetään.

© 2023 Signify Holding Kaikki oikeudet pidätetään. Signify ei väitä tai takaa, että tässä esitetyt tiedot olisivat tarkkoja tai täydellisiä, eikä se ole vastuussa niiden perusteella tehdyistä toimista. Tämän julkaisun tietoja ei ole tarkoitettu kaupalliseksi tarjoukseksi, eivätkä ne ole osa tarjousta tai sopimusta, ellei Signifyn kanssa ole sovittu muuta. Philips ja Philips-kilpitunnus ovat Koninklijke Philips N.V:n rekisteröityjä tavaramerkkejä.

www.lighting.philips.com
2023, Huhtikuu 29 - Oikeudet tietojen muutoksiin pidätetään.