MASTER LEDspot LV

MASTER LED 8-50W+ 830 MR16 24D Dim

Với chùm sáng tạo điểm nhấn ấn tượng, đèn MASTER LEDspot LV là giải pháp nâng cấp lý tưởng trong chiếu sáng điểm. Đèn MASTER LEDspot LV được thiết kế để thay thế đèn halogen hoặc đèn sợi đốt chiếu sáng điểm. Loại đèn này có khả năng tái hiện màu sắc tự nhiên hơn, tạo bầu không khí ấm cúng và thư thái trong nhà ở, khách sạn và tôn lên vẻ đẹp của hàng hóa được bày bán. Vỏ mới nhỏ hơn giúp đèn vừa vặn hoàn hảo với đa số các bộ đèn trên thị trường nhờ đui đèn MR16 GU 5.3 Loại đèn này không những sử dụng giải pháp được cấp bằng sáng chế của Philips để đảm bảo khả năng tương thích rộng nhất với các biến thế điện tử tiêu chuẩn halogen 12V, mà còn đem lại cường độ chiếu sáng cao tương đương đèn halogen chiếu sáng điểm MR16. Chức năng điều chỉnh độ sáng giúp điều chỉnh ánh sáng để tạo không khí mong muốn và lựa chọn điều chỉnh độ sáng rất đa dạng. Chỉ số SDCM cao đảm bảo độ đồng nhất màu sắc lớn hơn được duy trì trong suốt vòng đời của sản phẩm. MASTER LEDspot LV tiết kiệm lượng điện năng khổng lồ, giảm chi phí bảo trì mà vẫn đảm bảo chất lượng ánh sáng và tuổi thọ của đèn, cho phép chủ nhà và chủ khách sạn thu hồi vốn đầu tư trong thời gian ngắn.

Dữ liệu sản phẩm

Thông tin chung	
Đế đui đèn	GU5.3 [GU5.3]
Tuổi thọ danh định	40.000 h
Chu kỳ bật/tắt	50.000
Công nghệ chiếu sáng	LED
Tuân thủ tiêu chuẩn RoHS châu Âu	Có

Thông tin kỹ thuật về đèn	
Mã màu	830 [CCT of 3000K]
Góc chùm sáng (Danh định)	24 °
Quang thông	660 lm
Cường độ sáng (Danh định)	3.250 cd
Ký hiệu màu sắc	Trắng (WH)
Nhiệt độ màu tương ứng (Nom)	3000 K
Quang hiệu (định mức) (Danh định)	78 lm/W
Độ đồng nhất màu sắc	<6
Chỉ số hoàn màu (CRI)	80
LLMF khi kết thúc tuổi thọ danh định (Danh định)	70 %
Quang thông trong nón 90° (Định mức)	621 lm

Vận hành và điện	
Tần số dòng	50 to 60 Hz
Tần số đầu vào	50 đến 60 Hz

MASTER LEDspot LV

Mức tiêu thụ điện	8 W
Dòng điện bóng đèn (Danh định)	900 mA
Công suất tương đương	50 W
Thời gian khởi động (Danh định)	0,5 s
Thời gian khởi động đạt đến 60% độ sáng	sáng hết công suất tức thì s
Hệ số công suất (Tỷ lệ)	0.7
Điện áp (Danh định)	12 V

Nhiệt độ

Nhiệt độ vỏ tối đa (Danh định)	105 °C

Điều khiển và điều chỉnh độ sáng

Có thể điều chỉnh độ sáng	Có

Cơ khí và vỏ đèn

Hình dạng bóng đèn	MR16 [2inch/50 mm]

Phê duyệt và ứng dụng

Phù hợp với chiếu sáng tạo điểm nhấn	Có

Mức tiêu thụ năng lượng kWh/1000 h	9 kWh

Dữ liệu sản phẩm

Tên sản phẩm khác	MASTER LED 8-50W+ 830 MR16 24D Dim
Tên sản phẩm đầy đủ	MASTER LED 8-50W+ 830 MR16 24D Dim
Mã sản phẩm đầy đủ	871869649005100
Mã đơn hàng	929001149908
Số vật liệu (12NC)	929001149908
Phần tử - Số lượng trên một bộ	1
EAN/UPC - Sản phẩm/Hộp	8718696490051
Phần tử - Số bộ trên một hộp ngoài	10
EAN/UPC - Vỏ	8718696490068

Bản vẽ kích thước

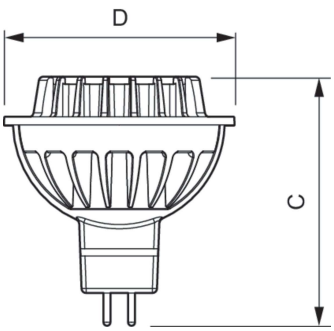

Product	D	C
MASTER LED 8-50W+ 830 MR16 24D Dim	51 mm	55 mm

Dữ liệu phân bổ ánh sáng

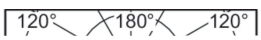

Light Distribution Diagram - MASTER LED 8-50W+ 830 MR16 24D Dim

Spectral Power Distribution Colour - MASTER LED 8-50W+ 830 MR16 24D Dim

© 2023 Signify Holding Mọi quyền được bảo lưu. Signify không đưa ra bất kỳ tuyên bố hay bảo đảm nào về tính chính xác hay đầy đủ của thông tin nêu trong này và sẽ không chịu trách nhiệm pháp lý đối với bất kỳ hành động nào dựa vào những thông tin đó. Thông tin được trình bày trong tài liệu này không phải là sự chào mời bán hàng và không cấu thành một phần của bất kỳ báo giá hay hợp đồng nào, trừ khi được Signify đồng ý. Philips và Biểu tượng tấm khiên Philips là các thương hiệu đã đăng ký của Koninklijke Philips N.V.

www.lighting.philips.com
2023, Tháng 4 29 - dữ liệu có thể thay đổi