MASTER LEDspot LV AR111

MAS LEDspotLV D 15-75W 930 AR111 40D

Nhờ thiết kế mới phù hợp hoàn hảo, Master LEDspot LV AR111 tương thích với hầu hết các bộ đèn G53 như một giải pháp nâng cấp đích thực. Đèn mang lại hiệu ứng thị giác tuyệt vời phù hợp cho sử dụng trong cửa hàng bán lẻ và khách sạn, phòng trưng bày và triển lãm. Ánh sáng chất lượng cao mang đến màu sắc chân thực và tôn lên vẻ đẹp cho hàng hóa. Đèn hoạt động bền bỉ, duy trì quang thông mạnh mẽ, bảo toàn màu sắc tốt. Đèn được thiết kế tinh xảo, tạo ra chùm sáng sắc nét với đa dạng góc chùm sáng, phù hợp với nhiều ứng dụng khác nhau. Không chỉ áp dụng giải pháp được cấp bằng sáng chế của Philips để đảm bảo tương thích với nhiều loại biến thế điện tử halogen tiêu chuẩn 12V, đèn còn mang lại cường độ chiếu sáng cao tương đương với đèn halogen AR111 50W, 75W hoặc 100W.

Dữ liệu sản phẩm

Thông tin chung	
Đế đui đèn	G53 [G53]
Tuổi thọ danh định	40.000 h
Chu kỳ bật/tắt	50.000
Công nghệ chiếu sáng	LED
Tuân thủ tiêu chuẩn RoHS châu Âu	Có

Thông tin kỹ thuật về đèn	
Mã màu	930 [CCT of 3000K]
Góc chùm sáng (Danh định)	40 °
Quang thông	840 lm
Cường độ sáng (Danh định)	1.450 cd
Ký hiệu màu sắc	Trắng (WH)
Nhiệt độ màu tương ứng (Nom)	3000 K
Quang hiệu (định mức) (Danh định)	56,00 lm/W
Độ đồng nhất màu sắc	<6
Chỉ số hoàn màu (CRI)	90
LLMF khi kết thúc tuổi thọ danh định (Danh định)	70 %
Quang thông trong nón 90° (Định mức)	760 lm

Vận hành và điện	
Tần số dòng	- Hz
Tần số đầu vào	- Hz
Mức tiêu thụ điện	15 W
Dòng điện bóng đèn (Danh định)	1.800 mA
Công suất tương đương	75 W
Thời gian khởi động (Danh định)	0,5 s
Thời gian khởi động đạt đến 60% độ sáng	sáng hết công suất tức thì s
Hệ số công suất (Tỷ lệ)	0.7

MASTER LEDspot LV AR111

Điện áp (Danh định)	12 V
Nhiệt độ	
Nhiệt độ vỏ tối đa (Danh định)	74 °C
Điều khiển và điều chỉnh độ sáng	
Có thể điều chỉnh độ sáng	Có
Cơ khí và vỏ đèn	
Hình dạng bóng đèn	AR111
Phê duyệt và ứng dụng	
Phù hợp với chiếu sáng tạo điểm nhấn	Có
Mức tiêu thụ năng lượng kWh/1000 h	17 kWh

Dữ liệu sản phẩm	
Tên sản phẩm khác	MAS LEDspotLV D 15-75W 930 AR111 40D
Tên sản phẩm đầy đủ	MAS LEDspotLV D 15-75W 930 AR111 40D
Mã sản phẩm đầy đủ	871869651522800
Mã đơn hàng	929001170508
Số vật liệu (12NC)	929001170508
Phần tử - Số lượng trên một bộ	1
EAN/UPC - Sản phẩm/Hộp	8718696515228
Phần tử - Số bộ trên một hộp ngoài	6
EAN/UPC - Vỏ	8718696515235

Bản vẽ kích thước

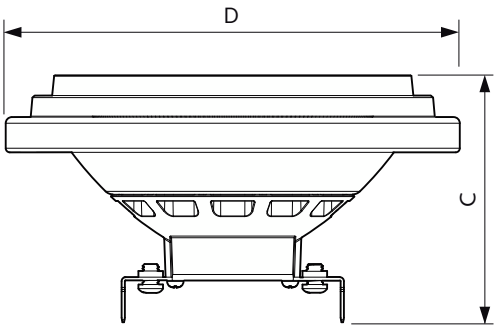

Product	D	C
MAS LEDspotLV D 15-75W 930 AR111 40D	111 mm	62 mm

Dữ liệu phân bổ ánh sáng

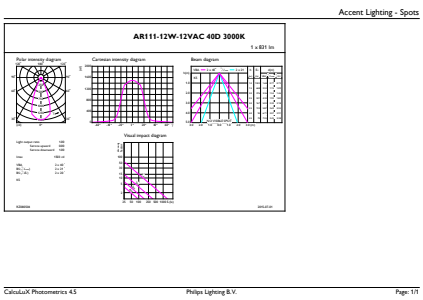

Accent Lighting Spots - MAS LEDspotLV D 15-75W 930 AR111 40D

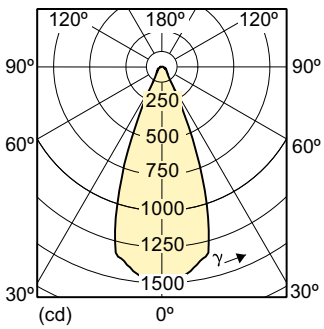

Light Distribution Diagram - MAS LEDspotLV D 15-75W 930 AR111 40D

MASTER LEDspot LV AR111

Dữ liệu phân bổ ánh sáng

Spectral Power Distribution Colour - MAS LEDspotLV D 15-75W 930 AR111 40D

Tuổi thọ

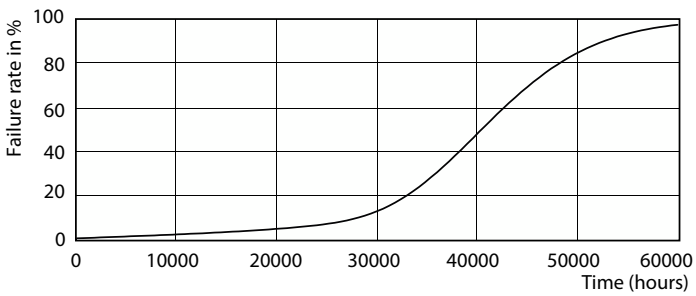

Life Expectancy Diagram - MAS LEDspotLV D 15-75W 930 AR111 40D

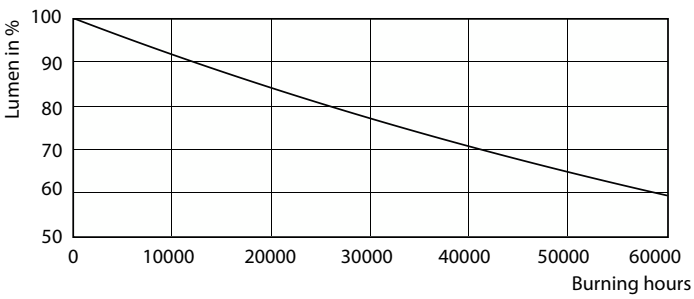

Lumen Maintenance Diagram - MAS LEDspotLV D 15-75W 930 AR111 40D

© 2023 Signify Holding Mọi quyền được bảo lưu. Signify không đưa ra bất kỳ tuyên bố hay bảo đảm nào về tính chính xác hay đầy đủ của thông tin nêu trong này và sẽ không chịu trách nhiệm pháp lý đối với bất kỳ hành động nào dựa vào những thông tin đó. Thông tin được trình bày trong tài liệu này không phải là sự chào mời bán hàng và không cấu thành một phần của bất kỳ báo giá hay hợp đồng nào, trừ khi được Signify đồng ý. Philips và Biểu tượng tấm khiên Philips là các thương hiệu đã đăng ký của Koninklijke Philips N.V.