MASTER LEDEstándar

MASTER LEDbulb DT 15-100W A67 E27 827 FR

Las lámparas MASTER LEDBulb proporcionan un efecto de luz para un ambiente acogedor y cálido. Su diseño exclusivo emite una luz cálida en todas las direcciones, convirtiéndolas en una alternativa real a las lámparas incandescentes. Son ideales para las aplicaciones de iluminación general en el sector de la hostelería, concretamente para áreas públicas como vestíbulos, pasillos o huecos de escalera, donde la luz siempre está encendida. Las lámparas MASTER LEDBulb son compatibles con las luminarias existentes gracias a su casquillo E27 y están diseñadas para la sustitución directa de las bombillas incandescentes y . Asimismo, suponen un gran ahorro energético y minimizan el coste de mantenimiento sin que afecte a la calidad de la luz. Se pueden utilizar con la mayoría de los reguladores de última generación, aportando aún más eficacia que ayudará a los hosteleros a recuperar su inversión en tan sólo un año.

Advertencias y seguridad

- Operating temperature range is between -20° C and 45° C ambient
- Only to apply in dry or damp locations and most of open fixtures with lamp-holders that offer sufficient space (10 mm free air space)
- Not intended for use with emergency light fixtures or exit lights

Datos del producto

Información general	
Base del casquillo	E27 [E27]
Vida útil nominal	25.000 hora(s)
Ciclo de encendido/apagado	50.000
Lighting Technology	LED
Conforme con EU RoHS	Sí

Datos técnicos de la luz	
Código de color	822-827 [tunable warm white]
Flujo luminoso	1.521 lm
Designación de color	Blanco cálido (WW)
Eficacia lumínica (nominal) (nom.)	101 lm/W
Consistencia del color	<6
Índice de reproducción cromática (IRC)	80
LLMF al fin de vida útil nominal (nom.)	70 %

Operativos y eléctricos	
Line Frequency	50 to 60 Hz
Frecuencia de entrada	50 a 60 Hz
Consumo de energía	15 W

MASTER LEDEstándar

Corriente de lámpara (nom.)	84 mA
Equivalente de potencia	100 W
Hora de inicio (nom.)	0,5 s
Tiempo de encendido hasta alcanzar el 60 % de luz	0.5 s
Factor de potencia (fracción)	0.7
Voltaje (nom.)	220-240 V

Temperatura

Temperatura máxima (nom.)	105 °C

Controles y regulación

Regulable	Sí

Mecánicos y de carcasa

Forma de la bombilla	A67 [A 67 mm]

Aprobación y aplicación

Producto de ahorro de energía	Sí
Apto para la iluminación de acento	No
Consumo energético kWh/1000 h	15 kWh

Datos de producto

Nombre de producto del pedido	MAS LEDbulb DT 15-100W A67 E27 827 FR
Nombre completo del producto	MASTER LEDbulb DT 15-100W A67 E27 827 FR
Full EOC	871869655555200
Código de pedido	55555200
Código 12NC	929001184402
Cantidad por paquete	1
EAN/UPC - Producto/Caja	8718696555552
Numerador SAP - Paquetes por caja exterior	6
Embalaje con código EAN/UPC	8718696555569

Plano de dimensiones

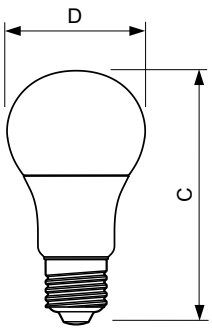

Product	D	C
MAS LEDbulb DT 15-100W A67 E27 827 FR	70,6 mm	137,2 mm

Datos fotométricos

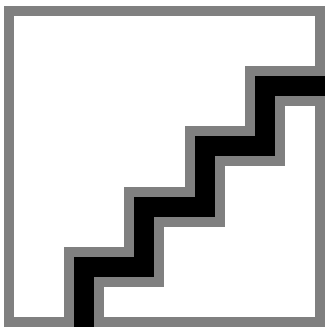

Spectral Power Distribution Colour - MAS LEDbulb DT 15-100W A67 E27 827 FR

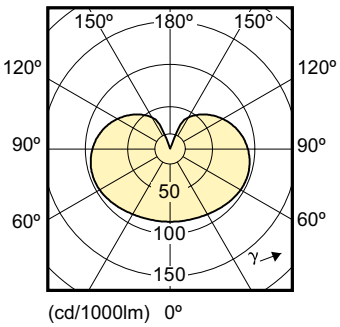

Light Distribution Diagram - MAS LEDbulb DT 15-100W A67 E27 827 FR

MASTER LEDEstándar

Datos fotométricos

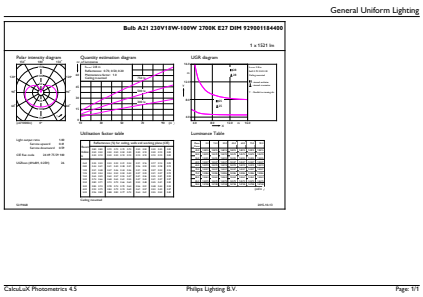

General uniform lighting - MAS LEDbulb DT 15-100W A67 E27 827 FR

© 2023 Signify Holding Todos los derechos reservados. Signify no otorga representación o garantía con respecto a la exactitud o integridad de la información incluida aquí y no será responsable de ninguna acción que dependa de la misma. La información presentada en este documento no está destinada a su uso con fines comerciales ni forma parte de ningún presupuesto ni contrato, a menos que Signify acuerde otros términos. Philips y el emblema de escudo de Philips son marcas comerciales registradas de Koninklijke Philips N.V.