MASTER LEDspot LV

MASTER LED spot VLE D 7-50W MR16 827 60D

Emitindo um feixe de acentuação quente semelhante ao das lâmpadas de halogéneo/incandescentes, a lâmpada MASTER LEDspot MR16 é uma solução para aplicações de iluminação direccionada e geral na indústria hoteleira. É particularmente adequada a zonas públicas como recepções, entradas, corredores, escadas e lavabos, em que a luz está sempre acesa. O MASTER LEDspot MR16 de design robusto apresenta um ângulo de abertura de 24° possibilitando uma difusão do feixe bem definida. O feixe não tem UV ou IR, o que o torna adequado à iluminação de objectos sensíveis ao calor (alimentos, materiais orgânicos, tintas, etc.).

Avisos e Segurança

- Operating temperature range is between -20° C and 45° C ambient
- Only to apply in dry or damp locations and most of open fixtures with lamp-holders that offer sufficient space (10 mm free air space)
- Not intended for use with emergency light fixtures or exit lights

Dados do produto

Informações gerais	
Casquilho	GU5.3 [GU5.3]
Vida útil nominal	25.000 h
Ciclo de comutação	50.000
Tecnologia de iluminação	LED
Em conformidade com RoHS da UE	Sim

Caraterísticas técnicas da luz	
Código da cor	827 [CCT of 2700K]
Ângulo do feixe (Nom.)	60 °
Fluxo Luminoso	621 lm
Intensidade luminosa (Nom.)	800 cd

Designação da cor	Branco quente (WW)
Temperatura de cor correlacionada	2700 K
Eficiência luminosa (nominal) (Nom.)	88,71 lm/W
Consistência da cor	<6
Color rendering index (CRI)	80
LLMF no final da vida útil nominal (Nom.)	70 %
Fluxo luminoso em cone de 90° (Nominal)	621 lm

Funcionamento e caraterísticas elétricas	
Consumo de Energia	7 W
Corrente de lâmpada (Nom.)	760 mA
Potência equivalente	50 W

MASTER LEDspot LV

Tempo de arranque (Nom.)	0,5 s
Tempo de aquecimento até 60% de luz	0.5 s
Fator de potência (Fração)	0.8
Tensão (Nom.)	ac Electronic 12 V

Temperatura

T-máxima na caixa (Nom)	105 °C

Controlos e regulação

Regulável	Sim

Características mecânicas e compartimento

Formato da lâmpada	MR16 [2 polegadas/50 mm]

Aprovação e aplicação

Adequado para a iluminação de acentuação	Sim

Consumo de energia kWh/1000 h	8 kWh

Dados do produto

Nome de produto da encomenda	MAS LED spot VLE D 7-50W MR16 827 60D
Nome do produto completo	MASTER LED spot VLE D 7-50W MR16 827 60D
Código do produto completo	871869670841500
Código de encomenda	70841500
N.º material (12NC)	929001326802
Numerador – Quantidade por embalagem	1
EAN/UPC - Produto/caixa	8718696708415
Numerador – Embalagens por caixa exterior	10
EAN/UPC - Caso	8718696708422

Desenho dimensional

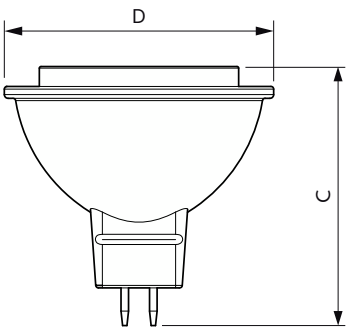

Product	D	C
MAS LED spot VLE D 7-50W MR16 827 60D	50,5 mm	49,5 mm

Dados fotométricos

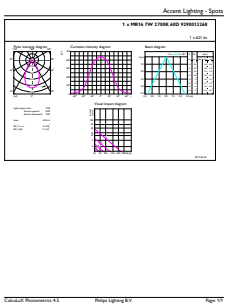

Accent Lighting Spots - MAS LED spot VLE D 7-50W MR16 827 60D

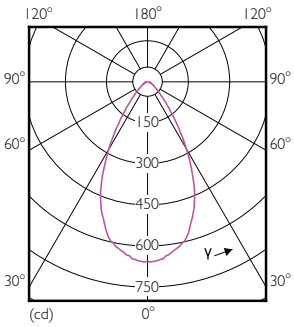

Light Distribution Diagram - MAS LED spot VLE D 7-50W MR16 827 60D

MASTER LEDspot LV

Dados fotométricos

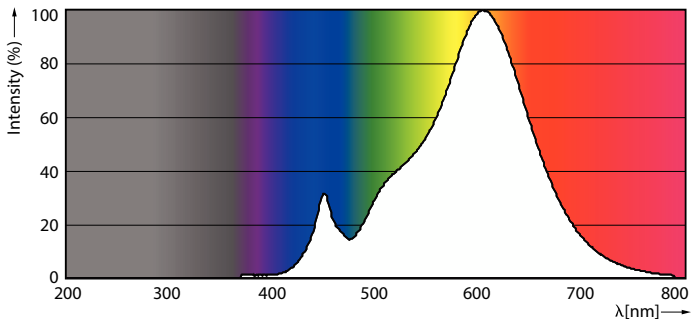

Spectral Power Distribution Colour - MAS LED spot VLE D 7-50W MR16 827 60D

Vida útil

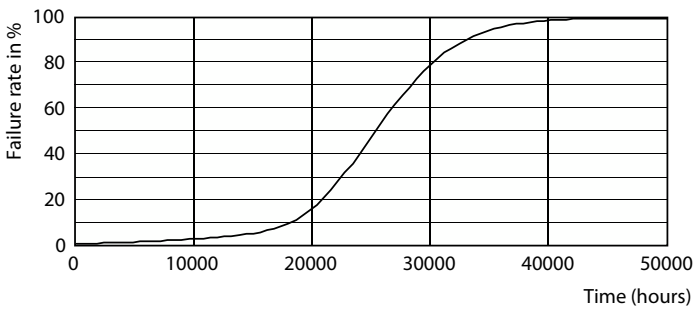

Life Expectancy Diagram - MAS LED spot VLE D 7-50W MR16 827 60D

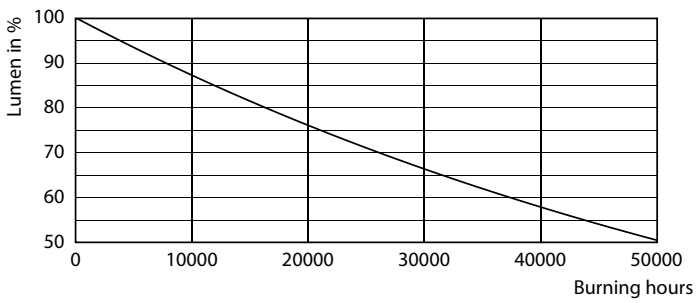

Lumen Maintenance Diagram - MAS LED spot VLE D 7-50W MR16 827 60D

© 2023 Signify Holding Todos os direitos reservados. A Signify não fornece quaisquer representações ou garantia relativamente à exatidão ou integridade das informações aqui incluídas e não será responsável por qualquer ação com base nas mesmas. As informações apresentadas neste documento não se destinam a qualquer oferta comercial e não constituem parte de qualquer proposta ou contrato, salvo acordo em contrário com a Signify. Philips e o Emblema do Escudo da Philips são marcas comerciais registadas da Koninklijke Philips N.V.