# MASTER LEDspot ExpertColor LV

## MAS LED ExpertColor 6.5-35W MR16 930 36D

MASTER LEDspot LV ExpertColor помогают создать теплую и комфортную атмосферу в гостиницах, жилых помещениях и ресторанах благодаря превосходному качеству освещения, которого удается добиться за счет специально настроенного цветового спектра, высокого индекса цветопередачи и функции диммирования. Кроме того, инновационная конструкция линз способна украсить практически любой интерьер за счет своего изящного и лаконичного внешнего вида. В дополнение к этому вы можете воспользоваться преимуществами всего семейства ExpertColor, в состав которого также входят лампы LEDspot MV и LEDspot Par.

### Данные о продукции

| Общая информация | |
|---|---|
| Цоколь | GU5.3 [GU5.3] |
| Номинальный срок службы | 40 000 часов |
| Цикл переключения | 50 000 |
| Осветительная технология | LED |
| Соответствие стандарту EU RoHS | Да |

| Технические характеристики освещения | |
|---|---|
| Код цвета | 930 [CCT of 3000K] |
| Угол пучка света (ном.) | 36 ° |
| Светоотдача | 440 лм |
| Сила света (ном.) | 1 400 cd |
| Обозначение цвета | Белый (WH) |
| Коррелированная цветовая температура (ном.) | 3000 K |
| Эффективность (номинальная) (ном.) | 67,69 лм/Вт |
| Постоянство цвета | <3 |
| Коэффициент цветопередачи (CRI) | 97 |
| Стабильность светового потока в конце номинального срока службы (ном.) | 70 % |
| Светоотдача в 90° конусе (номинальная) | 440 лм |

| Эксплуатационные и электрические характеристики | |
|---|---|
| Частота сети | - Hz |
| Входная частота | - Hz |
| Энергопотребление | 6,5 Вт |
| Ток лампы (ном.) | 800 mA |
| Эквивалент мощности | 35 Вт |
| Время включения (ном.) | 0,5 s |
| Время прогрева до 60 % света | 0.5 s |
| Коэффициент мощности (доля) | 0.7 |
| Напряжение (ном.) | ac electronic 12 Вт |

# MASTER LEDspot ExpertColor LV

| Температура | |
|---|---|
| Температура корпуса максимальная (ном.) | 90 °C |

| Системы управления и регулировка яркости света | |
|---|---|
| Возможность диммирования | Да |

| Механические компоненты и корпус | |
|---|---|
| Форма колбы | MR16 [2 дюйма/50 мм] |

| Соответствие требованиям и область применения | |
|---|---|
| Подходит для акцентного освещения | Да |
| Энергопотребление кВт-час/1000 ч | 8 kWh |
| EyeComfort | Да |

| Данные об изделии | |
|---|---|
| Название продукта для заказа | MAS LED ExpertColor 6.5-35W MR16 930 36D |
| Полное название продукта | MAS LED ExpertColor 6.5-35W MR16 930 36D |
| Полный код продукта | 871869673885600 |
| Код заказа | 929001342402 |
| Материал № (12NC) | 929001342402 |
| Нумератор — количество на упаковку | 1 |
| EAN/UPC — продукт/короб | 8718696738856 |
| Нумератор — упаковок на внешний короб | 10 |
| EAN/UPC — короб | 8718696738863 |

## Чертеж размеров

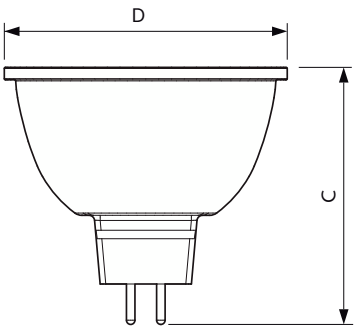


| Product | D | C |
|---|---|---|
| MAS LED ExpertColor 6.5-35W MR16 930 36D | 51 мм | 46 мм |

## Фотометрические данные

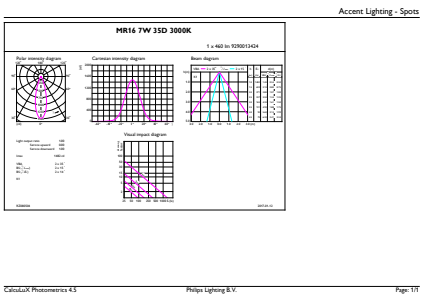


Accent Lighting Spots - MAS LED ExpertColor 6.5-35W MR16 930 36D

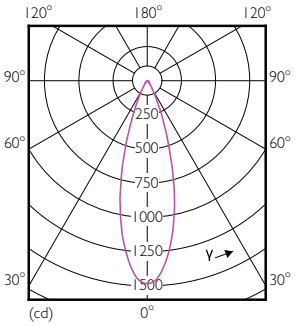


Light Distribution Diagram - MAS LED ExpertColor 6.5-35W MR16 930 36D

# MASTER LEDspot ExpertColor LV

## Фотометрические данные

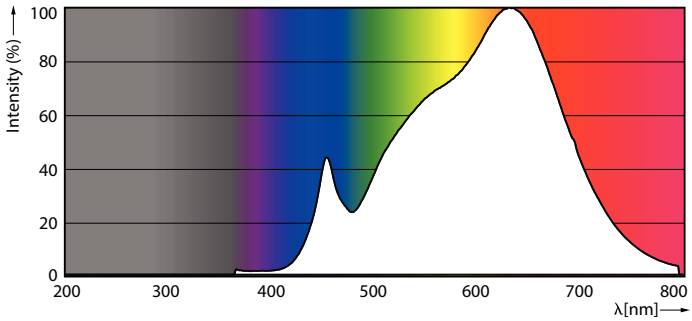


**Spectral Power Distribution Colour - MAS LED ExpertColor 6.5-35W MR16 930 36D**

## Срок службы

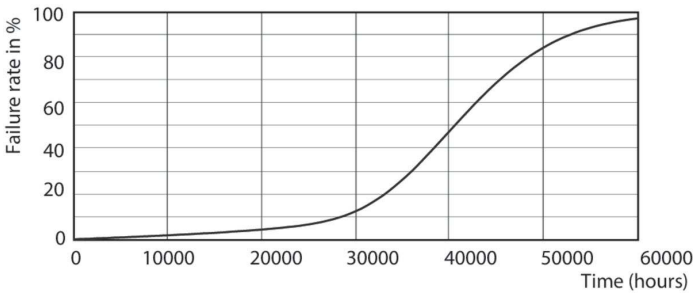


**Life Expectancy Diagram - MAS LED ExpertColor 6.5-35W MR16 930 36D**

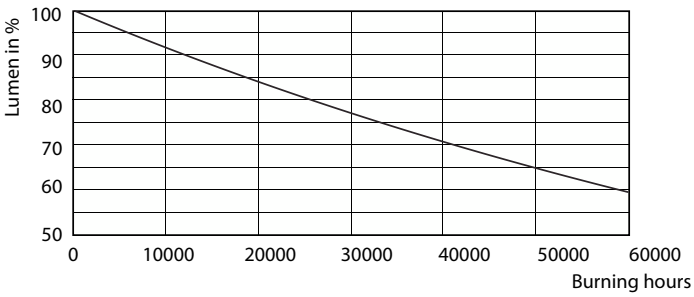


**Lumen Maintenance Diagram - MAS LED ExpertColor 6.5-35W MR16 930 36D**

© 2023 Signify Holding Все права защищены. Signify никоим образом не гарантирует точность и полноту представленной здесь информации и не несет ответственности за любые действия, совершенные в этой связи. Информация, представленная в данном документе, не является коммерческим предложением и не является частью какого-либо предложения или контракта, если иное не подтверждено Signify. Philips и логотип Philips являются зарегистрированными товарными знаками компании Koninklijke Philips N.V.