MR16 à DEL

7MR16 ExpertColor F35 930 D 10/1

Les ampoules MR-16 à DEL de Philips dotées de la technologie optique simple offrent l'allure et la qualité de la couleur des ampoules halogènes traditionnelles, mais utilisent une fraction de l'énergie. Idéales pour l'éclairage local, elles sont compatibles avec la plupart des luminaires existants ayant une douille MR16 GU5.3 et sont conçues pour remplacer les ampoules halogènes ou les réflecteurs incandescents.

Données du produit

Renseignements généraux	
Culot-Base	GU5.3 [GU5.3]
Durée de vie nominale	40 000 h
Cycle de commutation	50 000
Lighting Technology	LED
Conformes aux directives EU RoHS.	Oui
Données techniques sur l'éclairage	
Code de couleur	930 [CCT of 3000K]
Angle du faisceau (nom.)	35 °
Flux lumineux	460 lm
Intensité lumineuse (nom.)	1 400 cd
Désignation de couleur	Blanc (BLC)
Température de couleur proximale (nom.)	3000 K
Efficacité lumineuse (nominale)	65,71 lm/W
Constance de la couleur	<3
Indice de rendu des couleurs (IRC)	95
Llmf à la fin de la durée nominale (nom.)	70 %
Fonctionnement et électricité	
Consommation	7 W

Courant de la lampe (nom.)	800 mA
Équivalent de puissance	42 W
Temps d'allumage (nom.)	0,5 s
Temps de réchauffement à 60 % du rendement lumineux	0.5 s
Facteur de puissance (fraction)	0.7
Tension (nom.)	12 V
Température	
T boîtier maximum (nom.)	92 °C
Commandes et gradation	
Intensité variable	Oui
Mécanique et boîtier	
Forme de l'ampoule	MR16 [2 po/50 mm]
Approbation et utilisation	
Convient à un éclairage d'accentuation	Oui

MR16 à DEL

Données de produit	
Nom du produit de la commande	7MR16 ExpertColor F35 930 D 10/1
Nom complet du produit	7MR16 ExpertColor F35 930 D 10/1
Code de commande	470203
Numéro de matériau (12 N.C.)	929001342404
Numérateur – Quantité par emballage	1

EAN/CUP - Produit/Boîtier	046677470203
Numérateur – Emballages par boîte extérieure	10
EAN/CUP – Boîte	50046677470208

Schéma dimensionnel

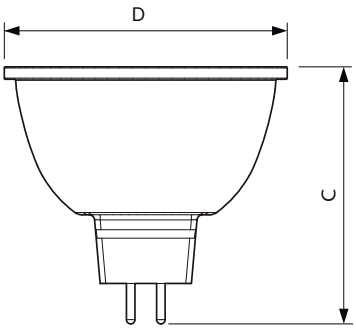

Product	D	C
7MR16 ExpertColor F35 930 D 10/1	51 mm	46 mm

Données photométriques

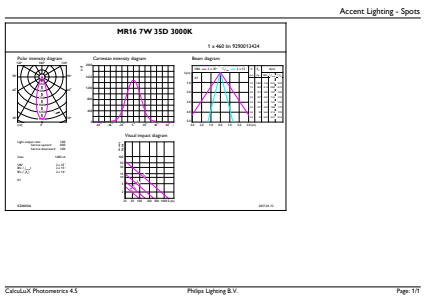

Accent Lighting Spots - 7MR16 ExpertColor F35 930 D 10/1

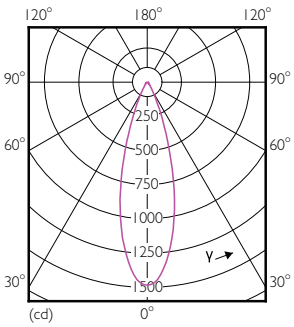

Light Distribution Diagram - 7MR16 ExpertColor F35 930 D 10/1

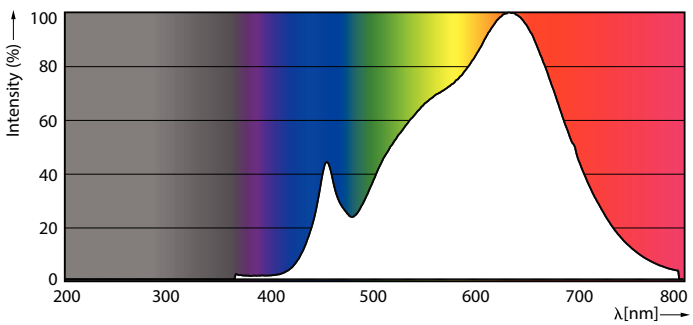

Spectral Power Distribution Colour - 7MR16 ExpertColor F35 930 D 10/1

MR16 à DEL

Durée de vie

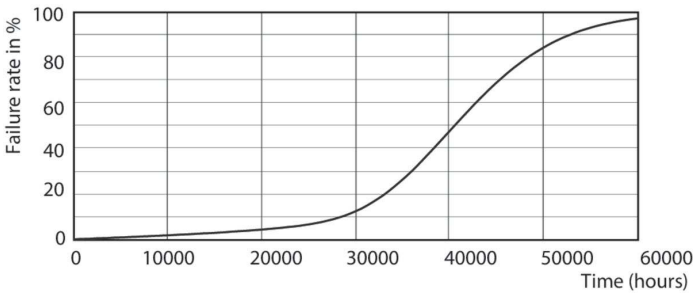

Life Expectancy Diagram - 7MR16 ExpertColor F35 930 D 10/1

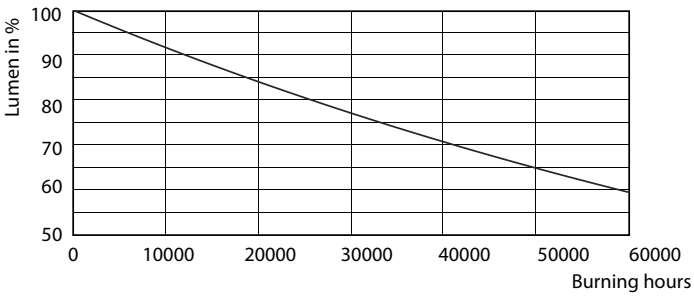

Lumen Maintenance Diagram - 7MR16 ExpertColor F35 930 D 10/1

© 2023 Signify Holding Tous droits réservés. Signify ne fait aucune déclaration ni ne donne aucune garantie quant à l'exactitude et à l'exhaustivité des informations fournies dans les présentes et ne serait être tenu responsable de toute mesure prise sur leur fondement. Les informations présentées dans ce document ne constituent pas une offre commerciale et ne font partie d'aucun devis ni contrat, à moins qu'il n'en soit convenu autrement avec Signify. Philips et l'écusson de Philips sont des marques déposées de Koninklijke Philips N.V.