MASTER LEDspot ExpertColor LV

MASTER LED ExpertColor 6.5-35W MR16 940 36D

MASTER LEDspot LV ExpertColor crea un'atmosfera calda e confortevole per hotel, ristoranti e bar con un'illuminazione di qualità superiore, caratterizzata da uno spettro di colore personalizzato, CRI elevato e una funzione di oscuramento avanzata di regolazione del flusso che consentono di produrre un'esperienza di illuminazione mozzafiato. Il design delle lenti trimless, che costituisce l'aspetto più innovativo di questa soluzione, si abbina perfettamente a qualsiasi tipo di arredamento grazie alle linee semplici e pulite. Inoltre, il cliente potrà avvalersi dell'intera famiglia ExpertColor, che include anche lampade LEDspot MV e LEDspot Par.

Dati del prodotto

Informazioni generali	
Attacco	GU5.3 [GU5.3]
Durata nominale	40.000 ore
Ciclo di commutazione on/off	50.000
Lighting Technology	LED
Conformità a RoHS EU	Sì

Dati tecnici di illuminazione	
Codice colore	940 [CCT of 4000K]
Angolo del fascio (Nom)	36 °
Flusso luminoso	460 lm
Intensità luminosa (Nom)	1.400 cd
Designazione colore	Bianco freddo (CW)
Temperatura del colore correlata	4000 K
Efficienza luminosa (specificata) (Nom)	70,77 lm/W
Uniformità del colore	<3
Indice di resa cromatica (CRI)	97
LLMF a fine durata vita nominale (Nom)	70 %
Flusso luminoso in cono 90° (specificato)	460 lm

Funzionamento e parte elettrica	
Frequenza di linea	- Hz
Frequenza di ingresso	- Hz
Consumo energetico	6,5 W
Corrente lampada (Nom)	800 mA
Potenza equivalente	35 W
Tempo di avvio (Nom)	0,5 s
Tempo di riscaldamento per raggiungere il 60% del flusso luminoso	0.5 s
Fattore di potenza (frazione)	0.7
Tensione (Nom)	ac electronic 12 V

MASTER LEDspot ExpertColor LV

Temperatura	
Temp. massima involucro (Nom)	90 °C

Controlli e dimmerazione	
Dimmerabile	Sì

Meccanica e corpo	
Forma lampadina	MR16 [2"/50 mm]

Approvazione e applicazione	
Adatto all'illuminazione d'accento	Sì
Consumo energetico kWh/1000 h	8 kWh
EyeComfort	Sì

Dati del prodotto	
Nome prodotto ordine	MAS LED ExpertColor 6.5-35W MR16 940 36D
Nome completo prodotto	MASTER LED ExpertColor 6.5-35W MR16 940 36D
Full EOC	871869673887000
Codice d'ordine	73887000
Codice materiale (12NC)	929001342502
Codice locale	MLGU533594036X
Numeratore SAP - Quantità per confezione	1
EAN/UPC - Prodotto/scatola	8718696738870
Numeratore - Confezioni per scatola esterna	10
EAN/UPC - Case	8718696738887

Disegno tecnico

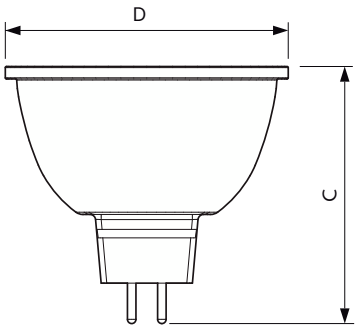

Product	D	C
MAS LED ExpertColor 6.5-35W MR16 940 36D	51 mm	46 mm

Fotometrie

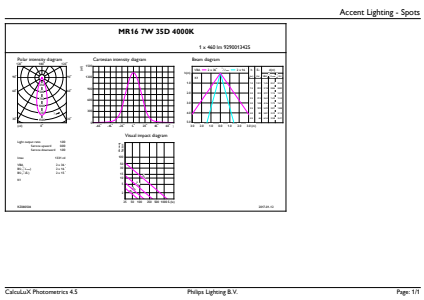

Accent Lighting Spots - MAS LED ExpertColor 6.5-35W MR16 940 36D

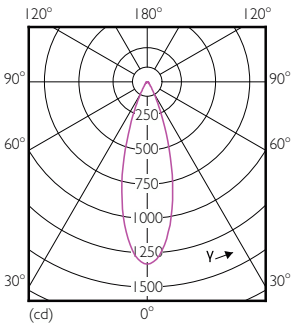

Light Distribution Diagram - MAS LED ExpertColor 6.5-35W MR16 940 36D

MASTER LEDspot ExpertColor LV

Fotometrie

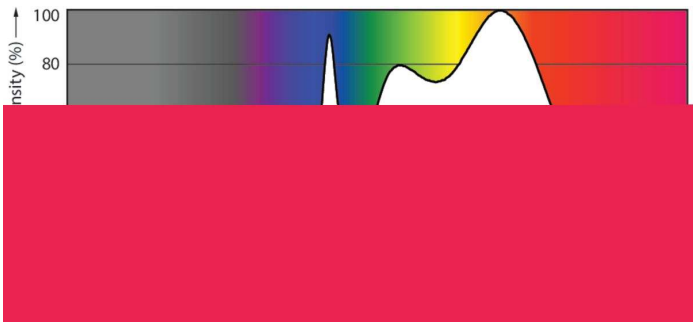

Spectral Power Distribution Colour - MAS LED ExpertColor 6.5-35W MR16 940 36D

Durata

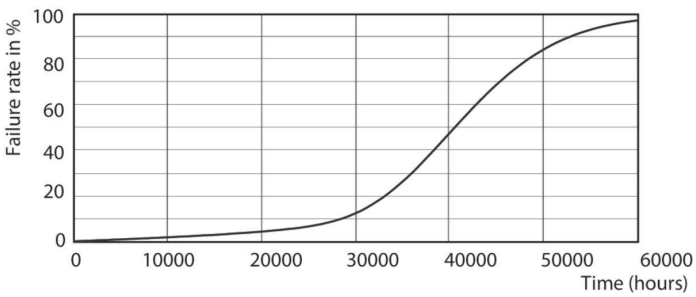

Life Expectancy Diagram - MAS LED ExpertColor 6.5-35W MR16 940 36D

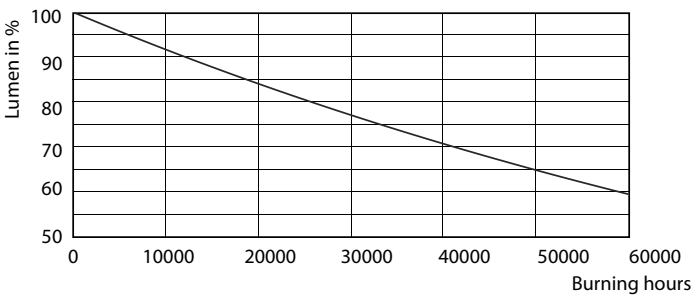

Lumen Maintenance Diagram - MAS LED ExpertColor 6.5-35W MR16 940 36D

© 2023 Signify Holding Tutti i diritti riservati. Signify non fornisce alcuna rappresentazione o garanzia relativamente all'accuratezza o alla completezza delle informazioni incluse e non può essere ritenuta responsabile di eventuali azioni basate su di esse. Le informazioni riportate nel presente documento non hanno alcuno scopo commerciale e non fanno parte di alcun preventivo o contratto, salvo diversamente concordato con Signify. Philips e il simbolo dello scudo Philips sono marchi registrati di Koninklijke Philips N.V.