MASTER LEDspot ExpertColor LV

MAS LED ExpertColor 7.5-43W MR16 927 36D

MASTER LEDspot LV ExpertColor помогают создать теплую и комфортную атмосферу в гостиницах, жилых помещениях и ресторанах благодаря превосходному качеству освещения, которого удается добиться за счет специально настроенного цветового спектра, высокого индекса цветопередачи и функции диммирования. Кроме того, инновационная конструкция линз способна украсить практически любой интерьер за счет своего изящного и лаконичного внешнего вида. В дополнение к этому вы можете воспользоваться преимуществами всего семейства ExpertColor, в состав которого также входят лампы LEDspot MV и LEDspot Par.

Данные о продукции

Общая информация	
Цоколь	GU5.3 [GU5.3]
Номинальный срок службы	40 000 часов
Цикл переключения	50 000
Осветительная технология	LED
Соответствие стандарту EU RoHS	Да

Технические характеристики освещения	
Код цвета	927
Угол пучка света (ном.)	36 °
Светоотдача	485 лм
Сила света (ном.)	1 400 cd
Обозначение цвета	Теплый белый (WW)
Коррелированная цветовая температура (ном.)	2700 K
Эффективность (номинальная) (ном.)	64,67 лм/Вт
Постоянство цвета	<3
Коэффициент цветопередачи (CRI)	92
Стабильность светового потока в конце номинального срока службы (ном.)	70 %
Светоотдача в 90° конусе (номинальная)	485 лм

Эксплуатационные и электрические характеристики	
Частота сети	- Hz
Входная частота	- Hz
Энергопотребление	7,5 Вт
Ток лампы (ном.)	880 mA
Эквивалент мощности	43 Вт
Время включения (ном.)	0,5 s
Время прогрева до 60 % света	0.5 s
Коэффициент мощности (доля)	0.7
Напряжение (ном.)	ac electronic 12 Вт

MASTER LEDspot ExpertColor LV

Температура	
Температура корпуса максимальная (ном.)	93 °C

Системы управления и регулировка яркости света	
Возможность диммирования	Да

Механические компоненты и корпус	
Форма колбы	MR16 [2 дюйма/50 мм]

Соответствие требованиям и область применения	
Подходит для акцентного освещения	Да
Энергопотребление кВт-час/1000 ч	9 kWh
EyeComfort	Да

Данные об изделии	
Название продукта для заказа	MAS LED ExpertColor 7.5-43W MR16 927 36D
Полное название продукта	MAS LED ExpertColor 7.5-43W MR16 927 36D
Полный код продукта	871869673544200
Код заказа	929001386302
Материал № (12NC)	929001386302
Нумератор — количество на упаковку	1
EAN/UPC — продукт/короб	8718696735442
Нумератор — упаковок на внешний короб	10
EAN/UPC — короб	8718696735459

Чертеж размеров

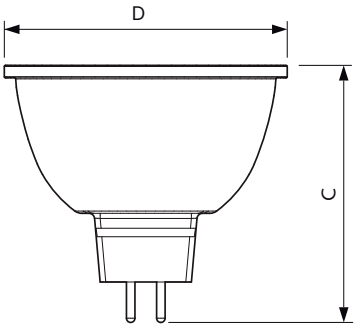

Product	D	C
MAS LED ExpertColor 7.5-43W MR16 927 36D	50,5 мм	46 мм

Фотометрические данные

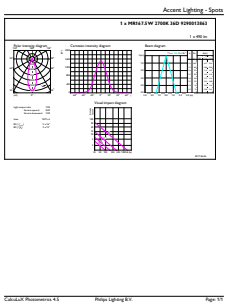

Accent Lighting Spots - MAS LED ExpertColor 7.5-43W MR16 927 36D

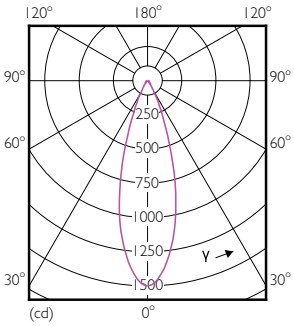

Light Distribution Diagram - MAS LED ExpertColor 7.5-43W MR16 927 36D

MASTER LEDspot ExpertColor LV

Фотометрические данные

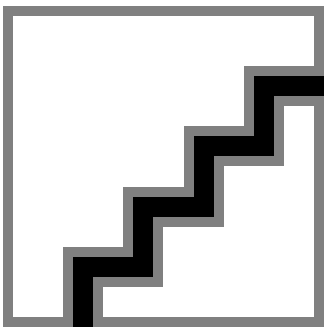

Spectral Power Distribution Colour - MAS LED ExpertColor 7.5-43W MR16 927 36D

Срок службы

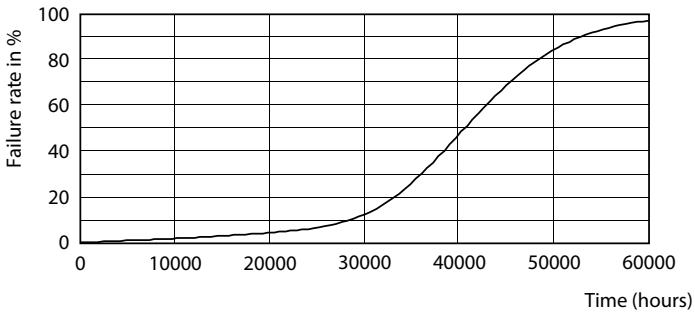

Life Expectancy Diagram - MAS LED ExpertColor 7.5-43W MR16 927 36D

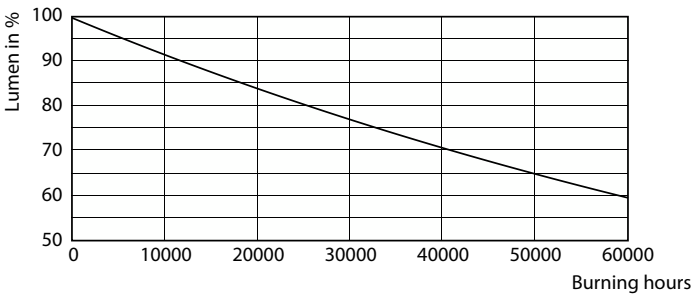

Lumen Maintenance Diagram - MAS LED ExpertColor 7.5-43W MR16 927 36D

© 2023 Signify Holding Все права защищены. Signify никоим образом не гарантирует точность и полноту представленной здесь информации и не несет ответственности за любые действия, совершенные в этой связи. Информация, представленная в данном документе, не является коммерческим предложением и не является частью какого-либо предложения или контракта, если иное не подтверждено Signify. Philips и логотип Philips являются зарегистрированными товарными знаками компании Koninklijke Philips N.V.